Beschermkap | Mondolfo Ferro 4-110818

Mondolfo Ferro Startline S124 Full · 2010 · Tekening 1 · positie 32

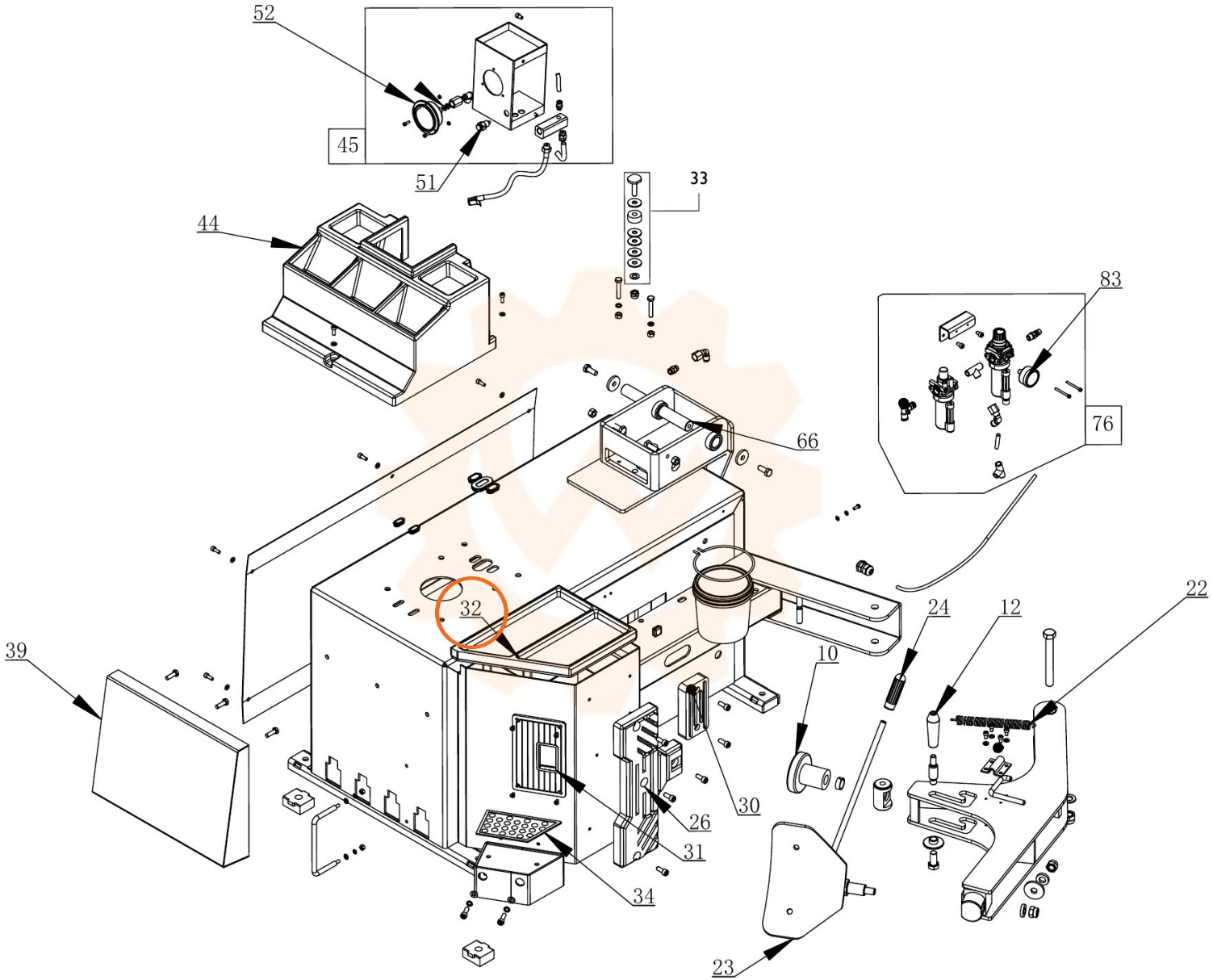
52
45
51
33
44
83
76
66
32
39
24
12
22
10
30
26
31
34
23