Moer M6 | Mondolfo Ferro 2-00146

Mondolfo Ferro TB124 HY · 2025 · Overzichtstekening · positie 3 (3 keer op deze tekening)

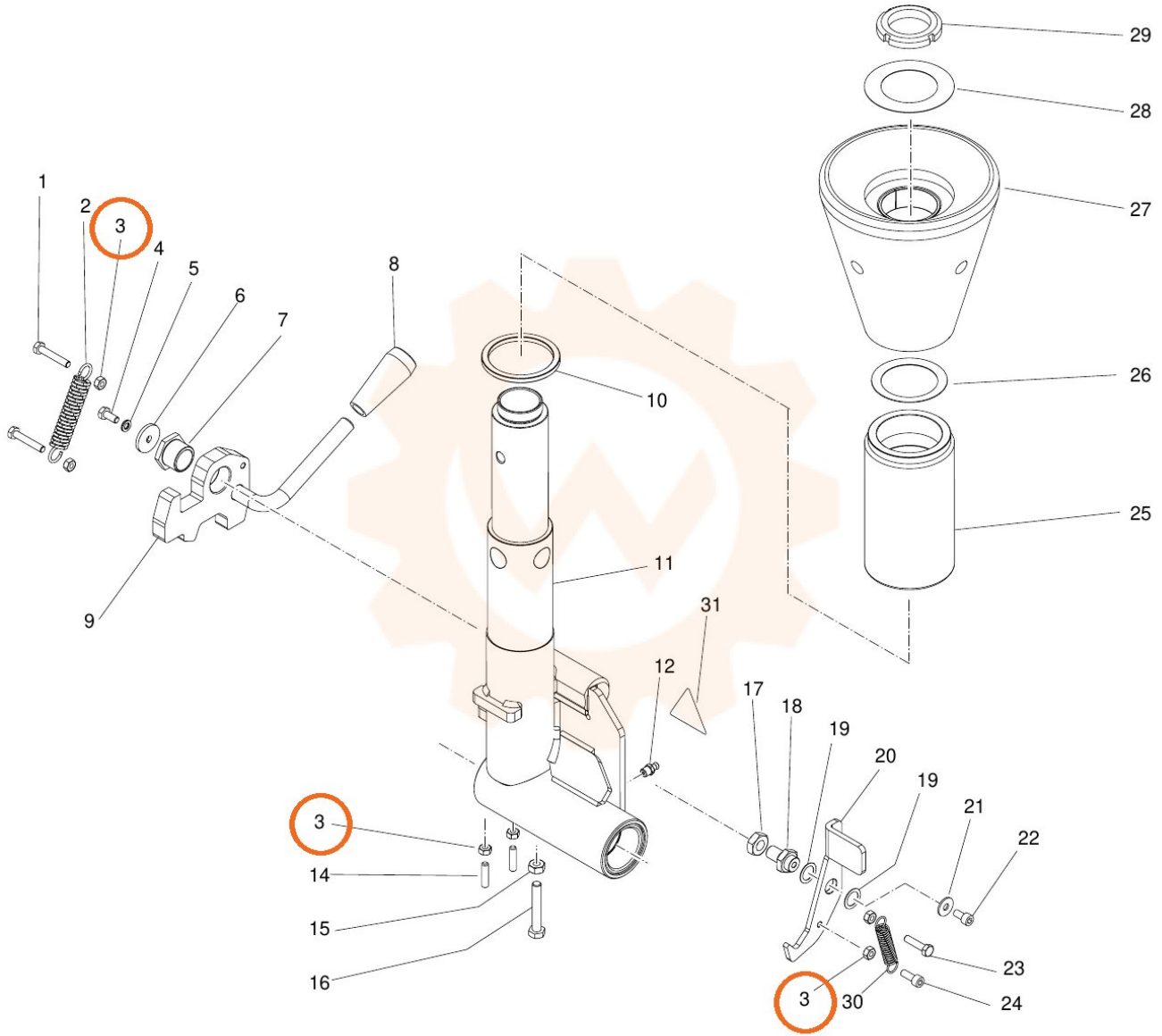
1
2
3
4
5
6
7
8
9
10
11
12
14
15
16
17
18
19
20
19
21
22
23
24
3
30
31
3
29
28
27
26
25