CORGHI	A 9212 T.I.	Fig. E	06 / 02	Cilindro stallonatore

PANZITTA SALES & SERVICE
72 George Avenue
Wilkes-Barre, PA 18705
570-822-6720 800-822-6720
www.panzittasales.com

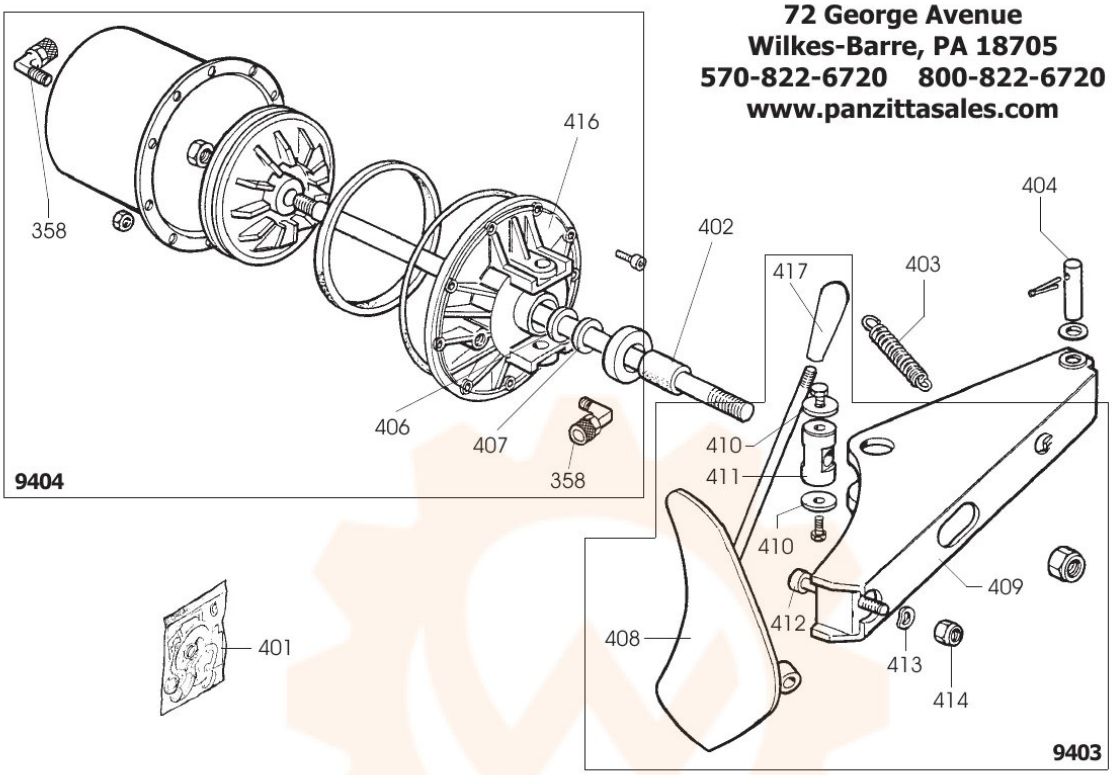

0401	900238212	KIT GUARNIZIONI	SEALS KIT	DICHTUNGSATZ	KIT JOINTS
0402	900424096	TAMPONE	PAD	PUFFER	TAMPON
0403	900424364	MOLLA	SPRING	FEDER	RESSORT
0404	900323903	FULCRO	FULCRUM	DREHPUNKT	ENTABLURE

9403	**900249612**	**BRACCIO**	**ARM**	**ARM**	**BRAS**
0408	900224000	PALETTA	BEAD BREAKER	SCHAUFEL	PELLE
0409	900224003	BRACCIO	ARM	ARM	BRAS
0410	950323901	RONDELLA	WASHER	UNTERLEGSCHEIBE	RONDELLE
0411	900339045	PERNO	PIN	ZAPFEN	PIVOT
0412	900324008	PERNO	PIN	ZAPFEN	PIVOT
0413	900409650	RONDELLA	WASHER	UNTERLEGSCHEIBE	RONDELLE
0414	900422255	DADO	NUT	MUTTER	ECROU
0417	900425219	MANOPOLA	KNOB	BALLENGRIFF	BOUTON

9404	**900243505**	**CILINDRO**	**CYLINDER**	**ZYLINDER**	**CYLINDRE**
0358	900418350	RACCORDO	CONNECTOR	ANSCHLUSS	RACCORD
0406	900325561	RONDELLA	WASHER	UNTERLEGSCHEIBE	RONDELLE
0407	900434031	ANELLO	RING	RING	ANNEAU
0416	900252145	FLANGIA	FLANGE	FLANSCH	FLASQUE