PROADAS TS 3D
PROADAS TS 3D

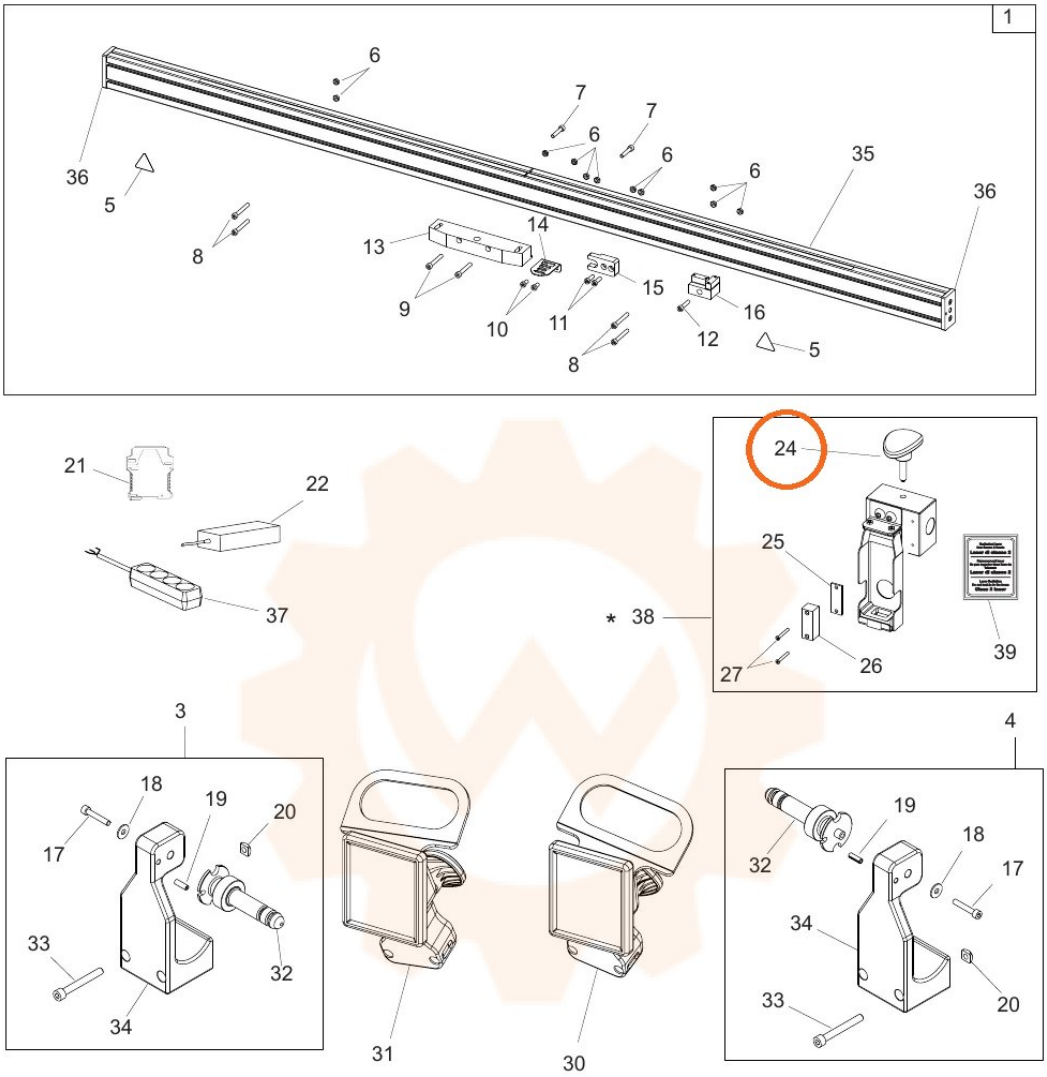

ACCESSORI SPECIFICI
SPECIFIC ACCESSORIES

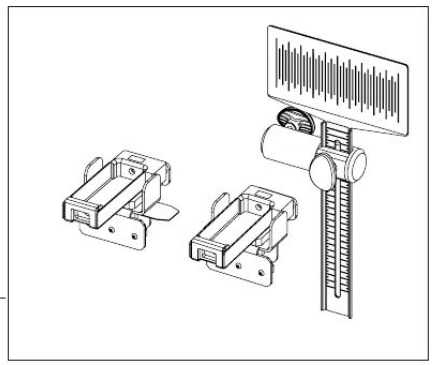

***Accessori, per la disponibilità contattare il proprio referente commerciale**
***Accessories: for availability, please contact your sales representative**