Moer M8 | Mondolfo Ferro 2-00723

Mondolfo Ferro TB120 · 2020 · Tekening 6 · positie 39

Prima versione
First version

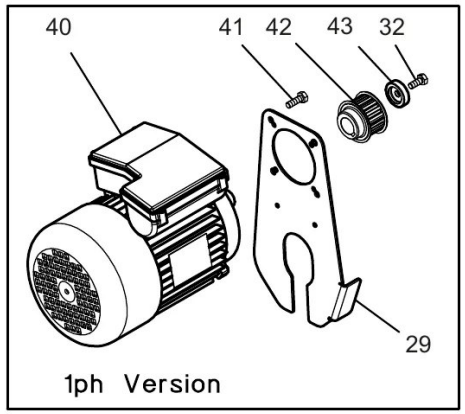

Onderdelentekening Mondolfo Ferro · Workshopparts B.V. · workshopparts.nl · artikelnummer 900605