# 30-20+S 3-armiger Universal-Abzieher mit schmalen, schnellverstellbaren Abzugshaken, bis 200 mm Spannweite, 150 mm Spanntiefe



## ANWENDUNGSBILD



## BESCHREIBUNG

Basierend auf dem Erfinderreichtum und Pioniergeist von Alfred Kleinbongartz erhalten die Universal-Abzieher mit gleitenden, immer parallelen Abzugshaken der Baureihe 30+S ein funktionelles Upgrade. Dabei stehen Bedienkomfort und Benutzerfreundlichkeit im Fokus. Konkret wurden folgende Optimierungen vorgenommen: Zur Erhöhung der Belastbarkeit wurden die Abzieher mit verstärkten Schultern ausgestattet, wodurch ein stabiles H-Profil entsteht. Dies ist der neu durchdachten, innovativen Konstruktion der Traverse zu verdanken, die selbst unter hoher Zugkraft maximale Stabilität gewährleistet. Oberhalb der Traverse befindet sich eine Einstellskala als Orientierungshilfe, die ein gleichmäßiges Justieren der Abzugshaken ermöglicht und auch bei höchsten Abzugskräften für ein zentrisches sowie kraftoptimiertes Abziehen sorgt. Dank der Schnellspann-Abzugshaken lassen sich Einstellungen und Nachjustierungen schnell und unkompliziert durchführen. Unterhalb der Traverse steht neben der Ersatzteilnummer der Traverse für Nachbestellungen eine weitere sechsstellige Nummer. Die ersten drei Ziffern geben Auskunft darüber, welche Spindel mit der Traverse kompatibel ist. Die letzten drei Ziffern (xxx) kennzeichnen die variable Spindellänge. Ein weiterer Benefit sind die beiden Ösen seitlich der Traverse zur Anbringung einer Fallsicherung (Baureihe 660), welche den Abzieher zusätzlich sichert, sowie für eine sichere Fixierung bei der Arbeit oder Aufbewahrung sorgt. Die 3-armigen Universal-Abzieher mit schnellverstellbaren und schmalen Abzugshaken werden zum sicheren Abziehen von Lagern, Zahnrädern und Scheiben in allen gängigen Größen für Handwerk, Werkstatt und Industrie eingesetzt. Die schmalen Abzugshaken sorgen dafür, dass auch enge und schlecht zugängliche Zwischenräume erreicht werden. Damit lässt sich jedes Bauteil lösen, das auf einer Welle sitzt und von außen frei zugänglich ist. Durch ein einfaches Umdrehen der Abzugshaken können die Abzieher auch als Innenauszieher verwendet werden. Die 3-Armigkeit garantiert eine gleichmäßige Lastverteilung und dadurch einen besonders sicheren Halt am abzuziehenden Teil.

## EINSATZBEREICH

Zum sicheren und bedienungsfreundlichen Abziehen von Lagern, Zahnrädern und Scheiben in allen gängigen Größen für Handwerk, Werkstatt und Industrie.

## BENEFIT

- Schmale Abzugshaken greifen optimal bei engen und schlecht zugänglichen Stellen
- 3-Armigkeit sorgt für eine gleichmäßige Kraftverteilung und ermöglicht größere Abziehkräfte
- Einfaches, manuelles Lösen der Abzugshaken durch Handstellrändel (Quick Adjust Technology)
- Anwendung auch bei exzentrischen Bauteilen durch freibewegliche, auf der Traverse gleitende Abzugshaken
- Sechskantprofil an der Traverse zum sicheren Gegenhalten
- Schnellverstellbare Abzugshaken garantieren eine sofortige Anpassung an jede Spannweite zwischen 16 mm – 200 mm
- Abschersichere Aufhängung der Klaue im Gleitstück (Armlock Technology)
- Sicheres Aufsetzen der Spindel durch drehbare Spindelspitze sowohl auf glatten Oberflächen als auch bei Zentrierungen (Switch Technology)
- Optional umrüstbar von einem Außenabzieher zu einem Innenauszieher durch Umdrehen der Abzugshaken
- Abrutschsicherung am Spindelkopf für sicheres Arbeiten mit Schraubenschlüssel
- Spindelauslauf zum Schutz des Gewindes
- Abzugshaken, Spindel und Traverse verfügen über eine Ersatzteilnummer für eine unkomplizierte Nachbestellung

## BEDIENUNG

- Abzugshaken von außen an das abzuziehende Teil ansetzen
- Klauen unter das Bauteil schieben
- Handstellrändel zur manuellen Befestigung der Haken nutzen
- Spindel zur Fixierung manuell auf Druck ziehen
- Sechskant am Spindelkopf mit einer Ratsche oder einem Ringmaulschlüssel in Bewegung setzten, bis das Bauteil gelöst ist

## STAMMDATEN

| | |
|---|---|
| GTIN [GTIN] | 4021176757136 |
| Ursprungsland | DE |
| Material | Werkzeugstahl |

| | |
|---|---|
| Baureihe | 30+S |
| Gewicht Brutto [kg] | 4,12 kg |
| Verpackungsinhalt | 1 Stück |
| Verpackungsgesetz | PAPPE PAP 21 |
| Weltweite Vertriebsfähigkeit gegeben | Ja (REACH, RoHS, POP, PROP65, TSCA) |

## ERSATZTEILE

- 2-153-S_3 schmale, schnellverstellbare Abzugshaken (Satz)
- 30-20-T3_Traverse
- 620260_Zweiseitige Spindelspitze
- 621220_Mechanische Druckspindel | 0,61 kg

# 3-armiger Universal-Abzieher mit schmalen, schnellverstellbaren Abzugshaken, bis 200 mm Spannweite, 150 mm Spanntiefe

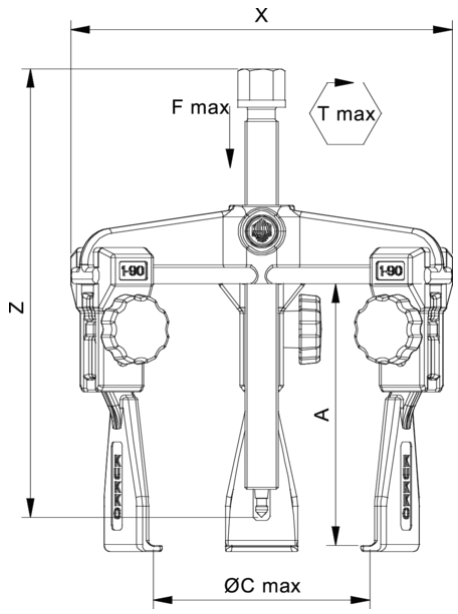


| Abkürzung | Attribut | Wert |
|---|---|---|
| X | Gesamtbreite [mm] | 260 mm |
| Y | Gesamttiefe [mm] | 260 mm |
| Z | Höhe [mm] | 254 mm |
| A | Spanntiefe Aussenabziehen [mm] | 150 mm |
| S1 | Schlüsselweite Betätigungssechskant [mm] | 22 mm |
| Cmin | Spannweite Aussenabziehen (min.) [mm] | 16 mm |
| Cmax | Spannweite Aussenabziehen (max.) [mm] | 200 mm |
| K | Hakenfußstärke an der Spitze (Klauenstärke K) [mm] | 3 mm |
| J | Hakenfußbreite (Klauenbreite J) [mm] | 30 mm |
| O | Hakenfußtiefe nutzbar (Klauentiefe nutzbar O) [mm] | 9,5 mm |
| H | Hakenfußtiefe gesamt (Klauentiefe gesamt H) [mm] | 13 mm |
| L | Klauenstärke gesamt (L+1mm) (Klauenabstand zur Grundfläche) [mm] | 2,6 mm |
| Emin | Spannweite Innenausziehen (min.) [mm] | 100 mm |
| Emax | Spannweite Innenausziehen (max.) [mm] | 260 mm |
| Tmax | max. Drehmoment [Nm] | 120 Nm |
| Fmax | max. Zugkraft [t] | 5 t |
| Fmax | max. Zugkraft [kN] | 50 kN |

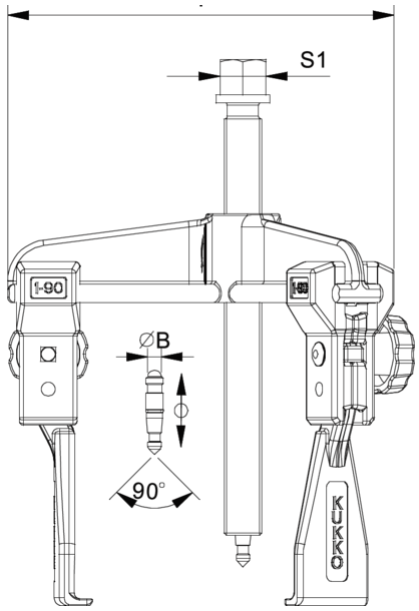


| Abkürzung | Attribut | Wert |
|---|---|---|
| X | Gesamtbreite [mm] | 260 mm |
| Y | Gesamttiefe [mm] | 260 mm |
| Z | Höhe [mm] | 254 mm |
| A | Spanntiefe Aussenabziehen [mm] | 150 mm |
| S1 | Schlüsselweite Betätigungssechskant [mm] | 22 mm |
| Cmin | Spannweite Aussenabziehen (min.) [mm] | 16 mm |
| Cmax | Spannweite Aussenabziehen (max.) [mm] | 200 mm |
| K | Hakenfußstärke an der Spitze (Klauenstärke K) [mm] | 3 mm |
| J | Hakenfußbreite (Klauenbreite J) [mm] | 30 mm |
| O | Hakenfußtiefe nutzbar (Klauentiefe nutzbar O) [mm] | 9,5 mm |
| H | Hakenfußtiefe gesamt (Klauentiefe gesamt H) [mm] | 13 mm |
| L | Klauenstärke gesamt (L+1mm) (Klauenabstand zur Grundfläche) [mm] | 2,6 mm |
| Emin | Spannweite Innenausziehen (min.) [mm] | 100 mm |
| Emax | Spannweite Innenausziehen (max.) [mm] | 260 mm |
| Tmax | max. Drehmoment [Nm] | 120 Nm |
| Fmax | max. Zugkraft [t] | 5 t |
| Fmax | max. Zugkraft [kN] | 50 kN |

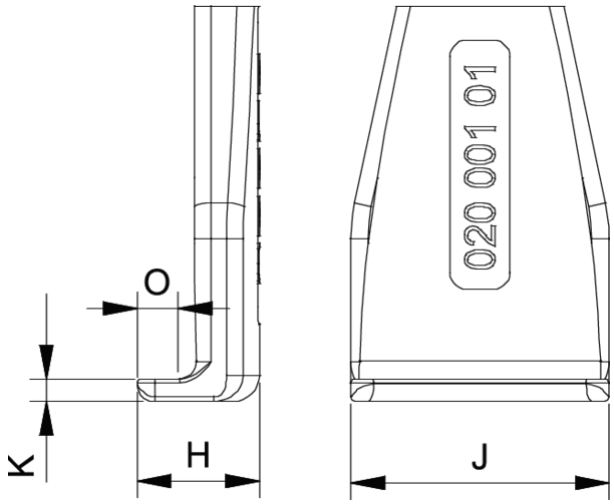


| Abkürzung | Attribut | Wert |
|---|---|---|

| | | |
|---|---|---|
| X | Gesamtbreite [mm] | 260 mm |
| Y | Gesamttiefe [mm] | 260 mm |
| Z | Höhe [mm] | 254 mm |
| A | Spanntiefe Aussenabziehen [mm] | 150 mm |
| S1 | Schlüsselweite Betätigungssechskant [mm] | 22 mm |
| Cmin | Spannweite Aussenabziehen (min.) [mm] | 16 mm |
| Cmax | Spannweite Aussenabziehen (max.) [mm] | 200 mm |
| K | Hakenfußstärke an der Spitze (Klauenstärke K) [mm] | 3 mm |
| J | Hakenfußbreite (Klauenbreite J) [mm] | 30 mm |
| O | Hakenfußtiefe nutzbar (Klauentiefe nutzbar O) [mm] | 9,5 mm |
| H | Hakenfußtiefe gesamt (Klauentiefe gesamt H) [mm] | 13 mm |
| L | Klauenstärke gesamt (L+1mm) (Klauenabstand zur Grundfläche) [mm] | 2,6 mm |
| Emin | Spannweite Innenausziehen (min.) [mm] | 100 mm |
| Emax | Spannweite Innenausziehen (max.) [mm] | 260 mm |
| Tmax | max. Drehmoment [Nm] | 120 Nm |
| Fmax | max. Zugkraft [t] | 5 t |
| Fmax | max. Zugkraft [kN] | 50 kN |

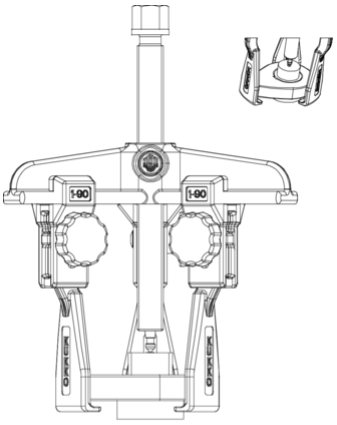

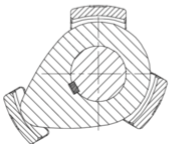

| Abkürzung | Attribut | Wert |
|---|---|---|
| X | Gesamtbreite [mm] | 260 mm |
| Y | Gesamttiefe [mm] | 260 mm |
| Z | Höhe [mm] | 254 mm |
| A | Spanntiefe Aussenabziehen [mm] | 150 mm |
| S1 | Schlüsselweite Betätigungssechskant [mm] | 22 mm |
| Cmin | Spannweite Aussenabziehen (min.) [mm] | 16 mm |
| Cmax | Spannweite Aussenabziehen (max.) [mm] | 200 mm |
| K | Hakenfußstärke an der Spitze (Klauenstärke K) [mm] | 3 mm |
| J | Hakenfußbreite (Klauenbreite J) [mm] | 30 mm |
| O | Hakenfußtiefe nutzbar (Klauentiefe nutzbar O) [mm] | 9,5 mm |
| H | Hakenfußtiefe gesamt (Klauentiefe gesamt H) [mm] | 13 mm |
| L | Klauenstärke gesamt (L+1mm) (Klauenabstand zur Grundfläche) [mm] | 2,6 mm |
| Emin | Spannweite Innenausziehen (min.) [mm] | 100 mm |
| Emax | Spannweite Innenausziehen (max.) [mm] | 260 mm |
| Tmax | max. Drehmoment [Nm] | 120 Nm |
| Fmax | max. Zugkraft [t] | 5 t |
| Fmax | max. Zugkraft [kN] | 50 kN |