Pedaal spindelrotatie zwart | Mondolfo Ferro 3307711B

Mondolfo Ferro TB124 HY Reverse · 2025 · Overzichtstekening · positie 49

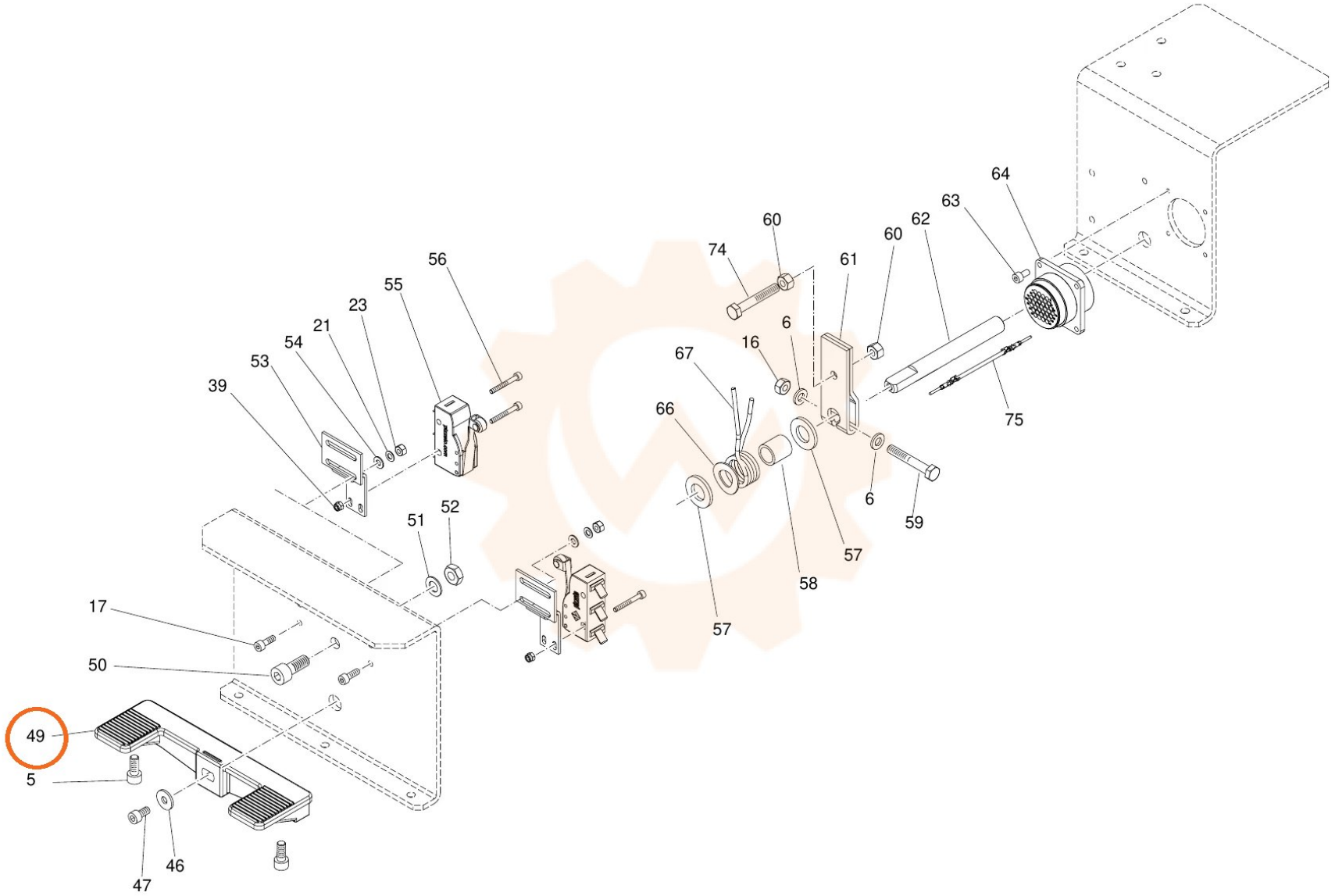
64
63
60
62
60
74
61
56
55
23
21
54
53
39
6
16
67
66
75
6
59
51
52
57
58
57
17
50
49
5
47
46