Klem | Mondolfo Ferro TC-E-5130000

Mondolfo Ferro Titan XC1320 B · 2025 · Overzichtstekening · positie 5

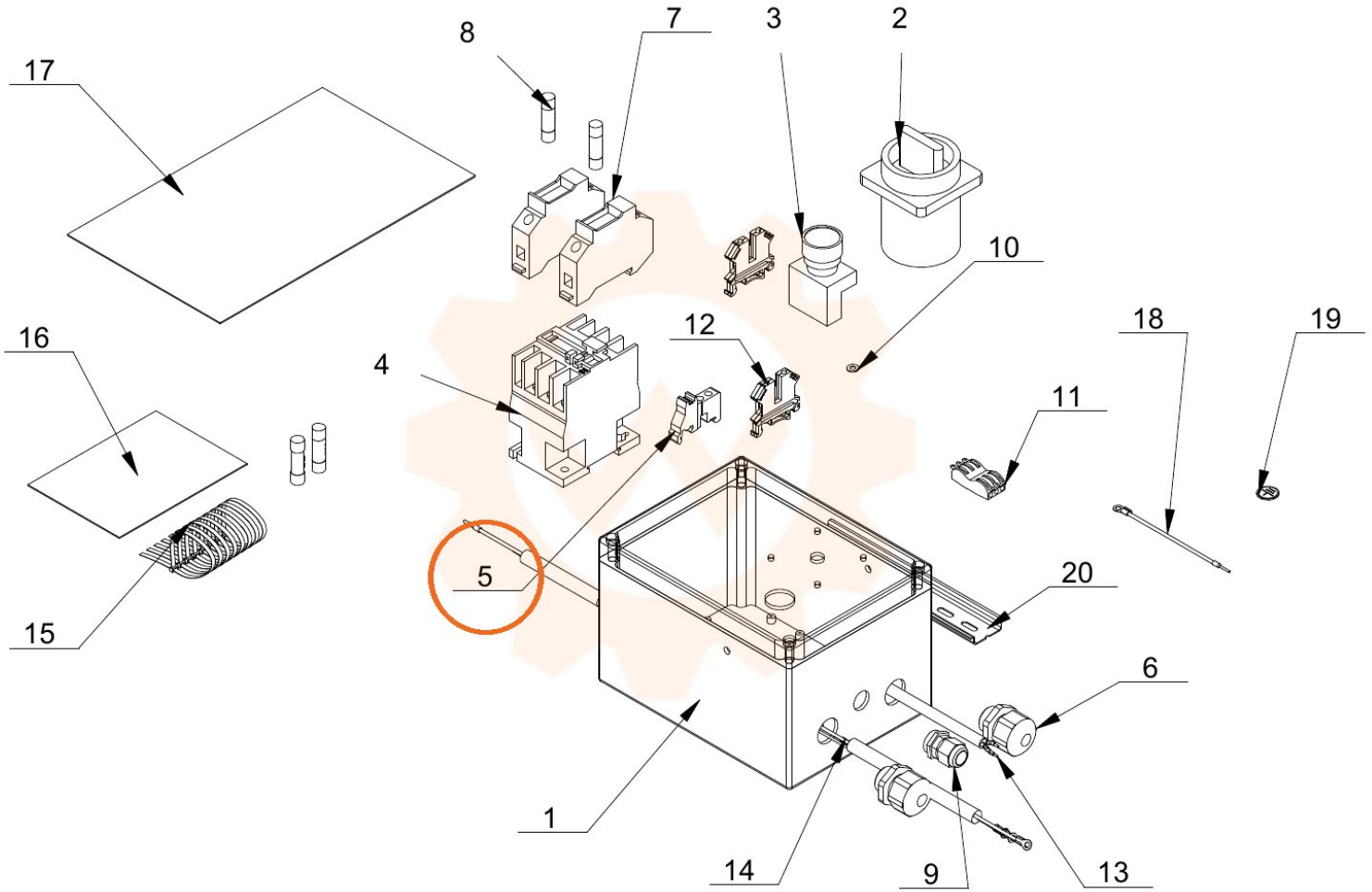
17
8
7
3
2
10
16
4
12
18
19
11
5
20
15
6
1
14
9
13