Geluiddemper G.1/8 | Mondolfo Ferro 3-00181

Mondolfo Ferro MT2980 · 2008 · Tekening 13 · positie 1101

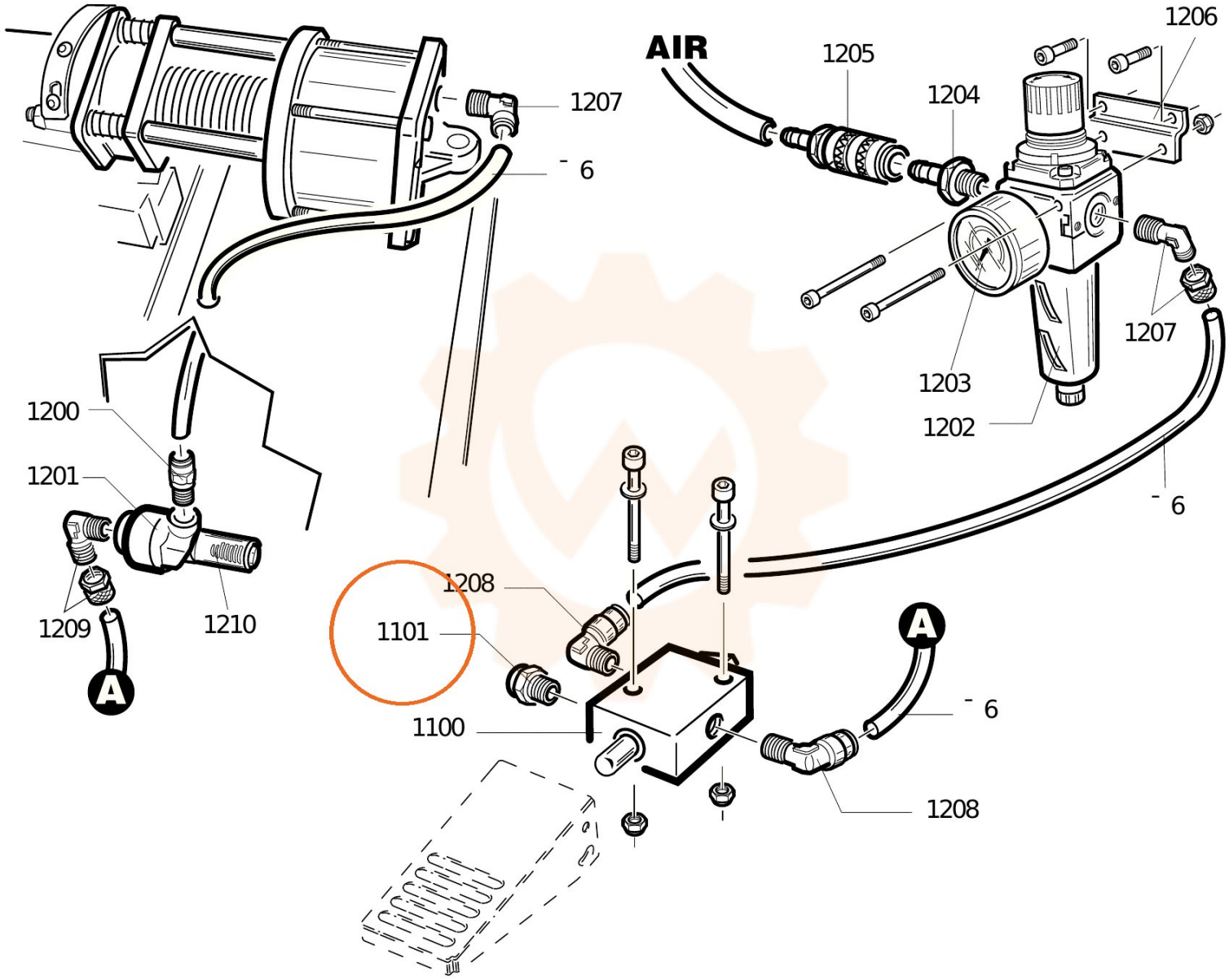
AIR
1206
1205
1204
1207
6
1200
1201
1209
1210
A
1208
1101
1100
1203
1202
1207
6
A
6
1208