204-02 2-armiger Lagerabzieher “Cobra“ mit seitlicher Spannzwinge, Trennkralle, bis 90 mm Spannweite, 100 mm Spanntiefe



BESCHREIBUNG

Der 2-armige Lagerabzieher “Cobra“ mit seitlicher Spannzwinge und Trennkralle wird zum Abziehen bündig anliegender Kugellager, Lagerringe und Werkstücke eingesetzt. Die spezielle Krallenform der Abziehschenkel greift beim Anziehen der Spannzwinge unter das abzuziehende Teil und löst dies bereits vor dem eigentlichen Abziehvorgang. Gleichzeitig erhöht die Spannzwinge den Anpressdruck der Abziehschenkel um ein Vielfaches und verhindert damit ein Abrutschen des Abziehers. Mit dem Anziehen der Spannzwinge greifen die scharfen Klauen der Abziehschenkel unter das abzuziehende Teil und lösen dieses, bereits vor dem eigentlichen Abziehvorgang. Der freibewegliche Stift am T-Griff garantiert ein komfortables, einhändiges Anziehen der Spindel auf engstem Raum.

EINSATZBEREICH

Zum Abziehen bündig anliegender Kugellager, Lagerringe und Werkstücke.

BENEFIT

- Integrierter, freibeweglicher Stift am T-Griff garantiert manuellen Spindelantrieb auf engstem Raum
- Seitliche Spannzwinge sorgt dafür, dass die Abziehschenkel besonders fest an das abzuziehende Teil gepresst werden
- 2-fache Kraftausübung von oben und seitlich garantiert 100% sicherer Griff
- Schlanke Bauform der Schenkel ermöglicht das Erreichen von schlecht zugänglichen Stellen

BEDIENUNG

- Abziehschenkel mit Trennkralle von außen an das abzuziehende Teil ansetzen
- Seitliche Spannzwinge zum Lösen des Bauteils anziehen
- Spindel zur Fixierung manuell auf Druck ziehen
- T-Griff am Spindelkopf in Bewegung setzen, bis das Bauteil gelöst ist

ANWENDUNGSBILD



DETAILBILD



STAMMDATEN

GTIN [GTIN]	4021176339516
Ursprungsland	DE
Material	Werkzeugstahl
Baureihe	204-0
Gewicht Brutto [kg]	1,985 kg
Verpackungsinhalt	1 Stück
Verpackungsgesetz	PAPPE PAP 21
Weltweite Vertriebsfähigkeit gegeben	Ja (REACH, RoHS, POP, PROP65, TSCA)

ERSATZTEILE

- 204-02-100-P_2 Abzugshaken (Paar)
- 204-2-T_Traverse
- 204201_Spannzwinge komplett
- 621130_Mechanische Druckspindel | 0,395 kg

2-armiger Lagerabzieher “Cobra“ mit seitlicher Spannzwinge, Trennkralle, bis 90 mm Spannweite, 100 mm Spanntiefe

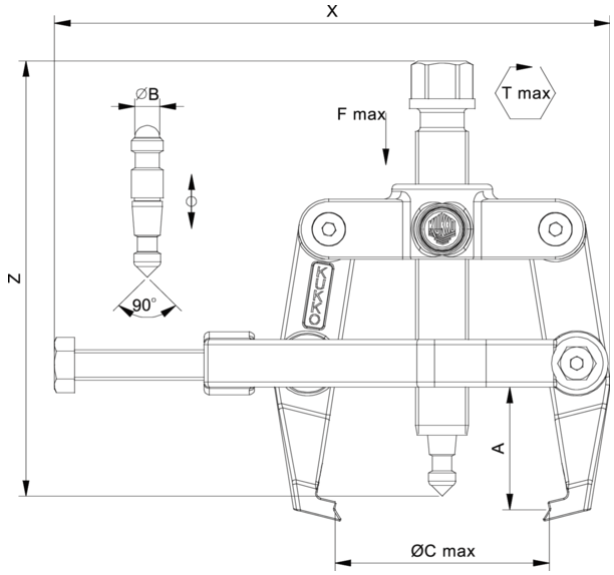

Abkürzung	Attribut	Wert
X	Gesamtbreite [mm]	190 mm
Y	Gesamttiefe [mm]	64 mm
Z	Höhe [mm]	155 mm
A	Spanntiefe Aussenabziehen [mm]	100 mm
S1	Schlüsselweite Betätigungssechskant [mm]	22 mm
Cmin	Spannweite Aussenabziehen (min.) [mm]	26 mm
Cmax	Spannweite Aussenabziehen (max.) [mm]	90 mm
K	Hakenfußstärke an der Spitze (Klauenstärke K) [mm]	3 mm
J	Hakenfußbreite (Klauenbreite J) [mm]	24 mm
O	Hakenfußtiefe nutzbar (Klauentiefe nutzbar O) [mm]	7 mm
H	Hakenfußtiefe gesamt (Klauentiefe gesamt H) [mm]	20 mm
L	Klauenstärke gesamt (L+1mm) (Klauenabstand zur Grundfläche) [mm]	6 mm
Tmax	max. Drehmoment [Nm]	75 Nm
Fmax	max. Zugkraft [t]	4 t
Fmax	max. Zugkraft [kN]	40 kN

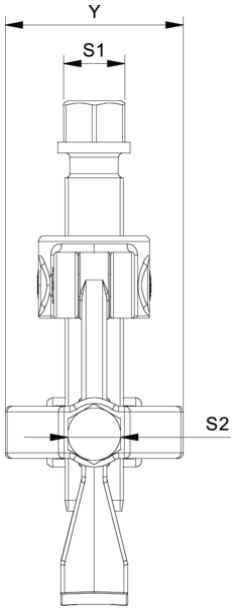

Abkürzung	Attribut	Wert
X	Gesamtbreite [mm]	190 mm
Y	Gesamttiefe [mm]	64 mm
Z	Höhe [mm]	155 mm
A	Spanntiefe Aussenabziehen [mm]	100 mm
S1	Schlüsselweite Betätigungssechskant [mm]	22 mm
Cmin	Spannweite Aussenabziehen (min.) [mm]	26 mm
Cmax	Spannweite Aussenabziehen (max.) [mm]	90 mm
K	Hakenfußstärke an der Spitze (Klauenstärke K) [mm]	3 mm
J	Hakenfußbreite (Klauenbreite J) [mm]	24 mm
O	Hakenfußtiefe nutzbar (Klauentiefe nutzbar O) [mm]	7 mm
H	Hakenfußtiefe gesamt (Klauentiefe gesamt H) [mm]	20 mm
L	Klauenstärke gesamt (L+1mm) (Klauenabstand zur Grundfläche) [mm]	6 mm
Tmax	max. Drehmoment [Nm]	75 Nm
Fmax	max. Zugkraft [t]	4 t
Fmax	max. Zugkraft [kN]	40 kN

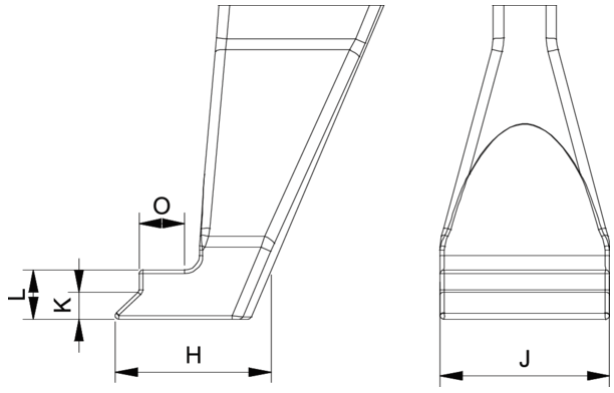

Abkürzung	Attribut	Wert
X	Gesamtbreite [mm]	190 mm
Y	Gesamttiefe [mm]	64 mm
Z	Höhe [mm]	155 mm
A	Spanntiefe Aussenabziehen [mm]	100 mm
S1	Schlüsselweite Betätigungssechskant [mm]	22 mm
Cmin	Spannweite Aussenabziehen (min.) [mm]	26 mm
Cmax	Spannweite Aussenabziehen (max.) [mm]	90 mm

K	Hakenfußstärke an der Spitze (Klauenstärke K) [mm]	3 mm
J	Hakenfußbreite (Klauenbreite J) [mm]	24 mm
O	Hakenfußtiefe nutzbar (Klauentiefe nutzbar O) [mm]	7 mm
H	Hakenfußtiefe gesamt (Klauentiefe gesamt H) [mm]	20 mm
L	Klauenstärke gesamt (L+1mm) (Klauenabstand zur Grundfläche) [mm]	6 mm
Tmax	max. Drehmoment [Nm]	75 Nm
Fmax	max. Zugkraft [t]	4 t
Fmax	max. Zugkraft [kN]	40 kN

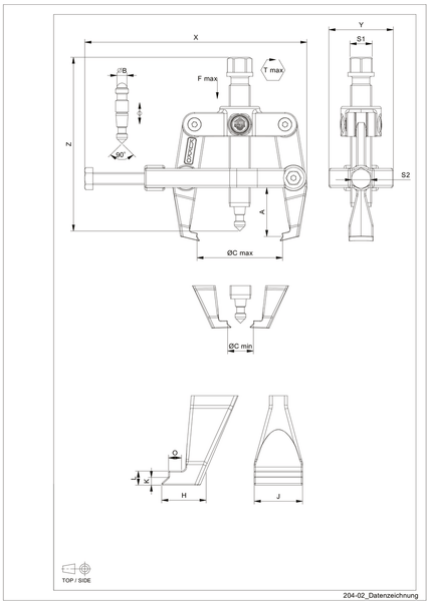

Abkürzung	Attribut	Wert
X	Gesamtbreite [mm]	190 mm
Y	Gesamttiefe [mm]	64 mm
Z	Höhe [mm]	155 mm
A	Spanntiefe Aussenabziehen [mm]	100 mm
S1	Schlüsselweite Betätigungssechskant [mm]	22 mm
Cmin	Spannweite Aussenabziehen (min.) [mm]	26 mm
Cmax	Spannweite Aussenabziehen (max.) [mm]	90 mm
K	Hakenfußstärke an der Spitze (Klauenstärke K) [mm]	3 mm
J	Hakenfußbreite (Klauenbreite J) [mm]	24 mm
O	Hakenfußtiefe nutzbar (Klauentiefe nutzbar O) [mm]	7 mm
H	Hakenfußtiefe gesamt (Klauentiefe gesamt H) [mm]	20 mm
L	Klauenstärke gesamt (L+1mm) (Klauenabstand zur Grundfläche) [mm]	6 mm
Tmax	max. Drehmoment [Nm]	75 Nm
Fmax	max. Zugkraft [t]	4 t
Fmax	max. Zugkraft [kN]	40 kN