201-S 2-armiger Laschenabzieher für Lüfterräder mit höhenvers. Abziehschenkeln, bis 200 mm Spannweite, 200 mm Spanntiefe



BESCHREIBUNG

Der 2-armige Laschenabzieher mit oszillierenden und höhenverstellbaren Abziehschenkeln wird zum Abziehen von Lüfterrädern und Schiffsschrauben in allen gängigen Größen für Handwerk, Werkstatt und Industrie eingesetzt. Dank der besonders schlanken Bauform greifen die Abziehschenkel durch die zwei Schlitze und erfassen den Bund des Lüfters. Die oszillierenden Abziehschenkel passen sich jeder Einbausituation an und sind durch die Verstellmöglichkeit der Spanntiefe universell einsetzbar. Zudem sind die Abziehschenkel um 180° drehbar und beidseitig anwendbar, wodurch verschiedene Klauengrößen je nach Raum unterhalb des abzuziehenden Teils zur Verfügung stehen.

EINSATZBEREICH

Zum Abziehen von Lüfterrädern in allen gängigen Größen für Handwerk, Werkstatt und Industrie.

BENEFIT

- Verstellbare Abziehschenkel zur individuellen Anpassung der Spanntiefe dank Mehrfachbohrung in den Abziehschenkeln
- Oszillierende Abziehschenkel bieten vielfältige Einstellungsmöglichkeiten
- Abziehschenkel sind um 180° drehbar und beidseitig anwendbar
- Abziehschenkel mit unterschiedlicher Klauengrößen für ein flexibles Arbeiten
- Sicheres Aufsetzen der Spindel durch drehbare Spindelspitze sowohl auf glatten Oberflächen als auch bei Zentrierungen (Switch Technology)
- Abrutschsicherung am Spindelkopf für sicheres Arbeiten mit Schraubenschlüssel
- Spindelauslauf zum Schutz des Gewindes

BEDIENUNG

- Abziehschenkel von außen an das abzuziehende Teil ansetzen
- Klauen unter das Bauteil schwingen
- Spindel zur Fixierung manuell auf Druck ziehen
- Sechskant am Spindelkopf mit einer Ratsche oder einem Ringmaulschlüssel in Bewegung setzen, bis das Bauteil gelöst ist

STAMMDATEN

GTIN [GTIN]	4021176026911
Ursprungsland	DE
Material	Werkzeugstahl
Baureihe	201-S
Gewicht Brutto [kg]	1,16 kg
Verpackungsinhalt	1 Stück
Verpackungsgesetz	PAPPE PAP 21
Weltweite Vertriebsfähigkeit gegeben	Ja (REACH, RoHS, POP, PROP65, TSCA)

ERSATZTEILE

- 201-1-T_Traverse
- 201-S-P_2 Abzugshaken (Paar)
- 614240_Druckspindel
- 614250_Mechanische Druckspindel | 0,31 kg

ANWENDUNGSBILD



DETAILBILD



2-armiger Laschenabzieher für Lüfterräder mit höhenvers. Abziehschenkeln, bis 200 mm Spannweite, 200 mm Spanntiefe

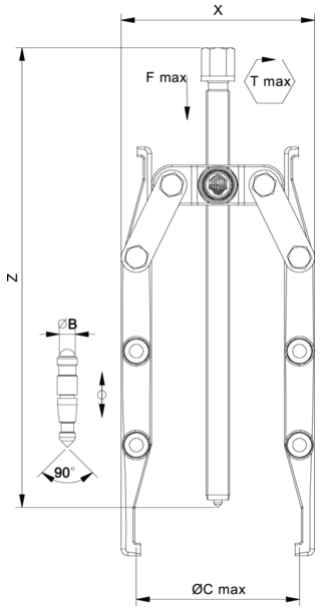

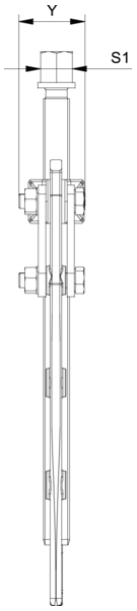

Abkürzung	Attribut	Wert
X	Gesamtbreite [mm]	210 mm
Y	Gesamttiefe [mm]	30 mm
Z	Höhe [mm]	275 mm
A	Spanntiefe Aussenabziehen [mm]	200 mm
S1	Schlüsselweite Betätigungssechskant [mm]	17 mm
Cmin	Spannweite Aussenabziehen (min.) [mm]	11 mm
Cmax	Spannweite Aussenabziehen (max.) [mm]	200 mm
K	Hakenfußstärke an der Spitze (Klauenstärke K) [mm]	6 mm
J	Hakenfußbreite (Klauenbreite J) [mm]	6 mm
O	Hakenfußtiefe nutzbar (Klauentiefe nutzbar O) [mm]	3,5 mm
H	Hakenfußtiefe gesamt (Klauentiefe gesamt H) [mm]	8,5 mm
L	Klauenstärke gesamt (L+1mm) (Klauenabstand zur Grundfläche) [mm]	6 mm
Emin	Spannweite Innenausziehen (min.) [mm]	40 mm
Tmax	max. Drehmoment [Nm]	30 Nm
Fmax	max. Zugkraft [t]	1,5 t
Fmax	max. Zugkraft [kN]	15 kN

Abkürzung	Attribut	Wert
X	Gesamtbreite [mm]	210 mm
Y	Gesamttiefe [mm]	30 mm
Z	Höhe [mm]	275 mm
A	Spanntiefe Aussenabziehen [mm]	200 mm
S1	Schlüsselweite Betätigungssechskant [mm]	17 mm
Cmin	Spannweite Aussenabziehen (min.) [mm]	11 mm
Cmax	Spannweite Aussenabziehen (max.) [mm]	200 mm
K	Hakenfußstärke an der Spitze (Klauenstärke K) [mm]	6 mm
J	Hakenfußbreite (Klauenbreite J) [mm]	6 mm
O	Hakenfußtiefe nutzbar (Klauentiefe nutzbar O) [mm]	3,5 mm
H	Hakenfußtiefe gesamt (Klauentiefe gesamt H) [mm]	8,5 mm
L	Klauenstärke gesamt (L+1mm) (Klauenabstand zur Grundfläche) [mm]	6 mm
Emin	Spannweite Innenausziehen (min.) [mm]	40 mm
Tmax	max. Drehmoment [Nm]	30 Nm
Fmax	max. Zugkraft [t]	1,5 t
Fmax	max. Zugkraft [kN]	15 kN

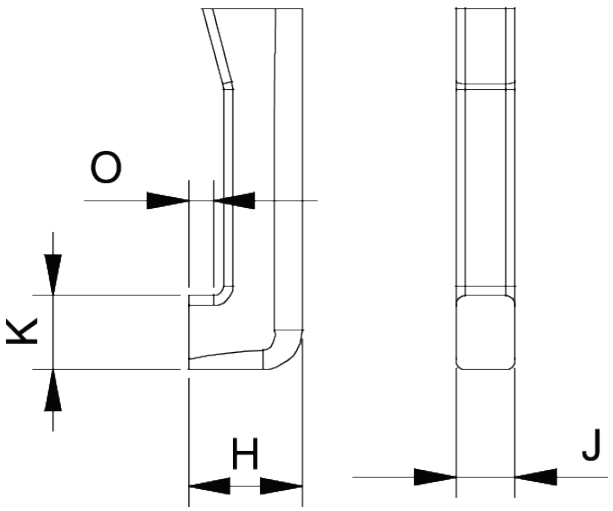

Abkürzung	Attribut	Wert
X	Gesamtbreite [mm]	210 mm

Y	Gesamttiefe [mm]	30 mm
Z	Höhe [mm]	275 mm
A	Spanntiefe Aussenabziehen [mm]	200 mm
S1	Schlüsselweite Betätigungssechskant [mm]	17 mm
Cmin	Spannweite Aussenabziehen (min.) [mm]	11 mm
Cmax	Spannweite Aussenabziehen (max.) [mm]	200 mm
K	Hakenfußstärke an der Spitze (Klauenstärke K) [mm]	6 mm
J	Hakenfußbreite (Klauenbreite J) [mm]	6 mm
O	Hakenfußtiefe nutzbar (Klauentiefe nutzbar O) [mm]	3,5 mm
H	Hakenfußtiefe gesamt (Klauentiefe gesamt H) [mm]	8,5 mm
L	Klauenstärke gesamt (L+1mm) (Klauenabstand zur Grundfläche) [mm]	6 mm
Emin	Spannweite Innenausziehen (min.) [mm]	40 mm
Tmax	max. Drehmoment [Nm]	30 Nm
Fmax	max. Zugkraft [t]	1,5 t
Fmax	max. Zugkraft [kN]	15 kN

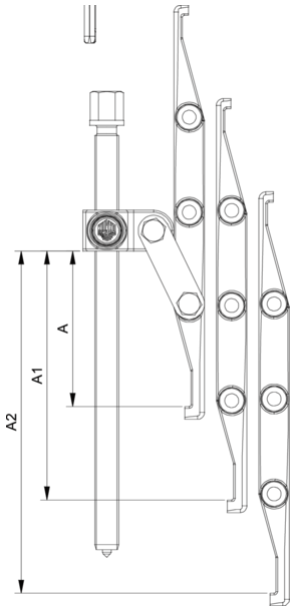

Abkürzung	Attribut	Wert
X	Gesamtbreite [mm]	210 mm
Y	Gesamttiefe [mm]	30 mm
Z	Höhe [mm]	275 mm
A	Spanntiefe Aussenabziehen [mm]	200 mm
S1	Schlüsselweite Betätigungssechskant [mm]	17 mm
Cmin	Spannweite Aussenabziehen (min.) [mm]	11 mm
Cmax	Spannweite Aussenabziehen (max.) [mm]	200 mm
K	Hakenfußstärke an der Spitze (Klauenstärke K) [mm]	6 mm
J	Hakenfußbreite (Klauenbreite J) [mm]	6 mm
O	Hakenfußtiefe nutzbar (Klauentiefe nutzbar O) [mm]	3,5 mm
H	Hakenfußtiefe gesamt (Klauentiefe gesamt H) [mm]	8,5 mm
L	Klauenstärke gesamt (L+1mm) (Klauenabstand zur Grundfläche) [mm]	6 mm
Emin	Spannweite Innenausziehen (min.) [mm]	40 mm
Tmax	max. Drehmoment [Nm]	30 Nm
Fmax	max. Zugkraft [t]	1,5 t
Fmax	max. Zugkraft [kN]	15 kN

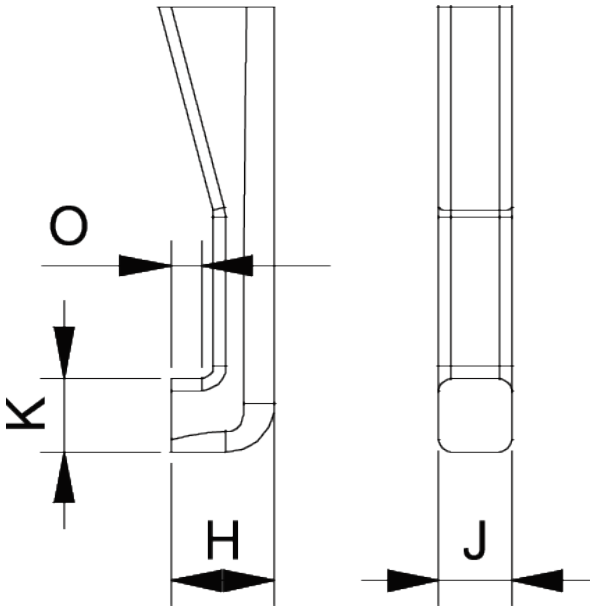

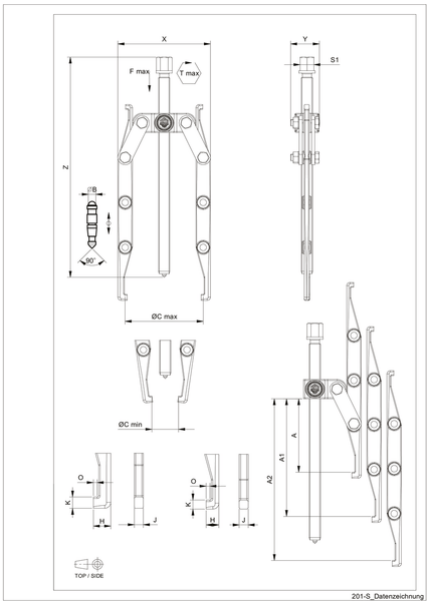

Abkürzung	Attribut	Wert
X	Gesamtbreite [mm]	210 mm
Y	Gesamttiefe [mm]	30 mm
Z	Höhe [mm]	275 mm
A	Spanntiefe Aussenabziehen [mm]	200 mm
S1	Schlüsselweite Betätigungssechskant [mm]	17 mm
Cmin	Spannweite Aussenabziehen (min.) [mm]	11 mm
Cmax	Spannweite Aussenabziehen (max.) [mm]	200 mm
K	Hakenfußstärke an der Spitze (Klauenstärke K) [mm]	6 mm
J	Hakenfußbreite (Klauenbreite J) [mm]	6 mm
O	Hakenfußtiefe nutzbar (Klauentiefe nutzbar O) [mm]	3,5 mm
H	Hakenfußtiefe gesamt (Klauentiefe gesamt H) [mm]	8,5 mm
L	Klauenstärke gesamt (L+1mm) (Klauenabstand zur Grundfläche) [mm]	6 mm
Emin	Spannweite Innenausziehen (min.) [mm]	40 mm
Tmax	max. Drehmoment [Nm]	30 Nm
Fmax	max. Zugkraft [t]	1,5 t

Abkürzung	Attribut	Wert
X	Gesamtbreite [mm]	210 mm
Y	Gesamttiefe [mm]	30 mm
Z	Höhe [mm]	275 mm
A	Spanntiefe Aussenabziehen [mm]	200 mm
S1	Schlüsselweite Betätigungssechskant [mm]	17 mm
Cmin	Spannweite Aussenabziehen (min.) [mm]	11 mm
Cmax	Spannweite Aussenabziehen (max.) [mm]	200 mm
K	Hakenfußstärke an der Spitze (Klauenstärke K) [mm]	6 mm
J	Hakenfußbreite (Klauenbreite J) [mm]	6 mm
O	Hakenfußtiefe nutzbar (Klauentiefe nutzbar O) [mm]	3,5 mm
H	Hakenfußtiefe gesamt (Klauentiefe gesamt H) [mm]	8,5 mm
L	Klauenstärke gesamt (L+1mm) (Klauenabstand zur Grundfläche) [mm]	6 mm
Emin	Spannweite Innenausziehen (min.) [mm]	40 mm
Tmax	max. Drehmoment [Nm]	30 Nm
Fmax	max. Zugkraft [t]	1,5 t

Fmax	max. Zugkraft [kN]	15 kN

Fmax	max. Zugkraft [kN]	15 kN