Blok | Mondolfo Ferro 352586

Mondolfo Ferro Aquila AS 922 · 2021 · Tekening 14 · positie 8

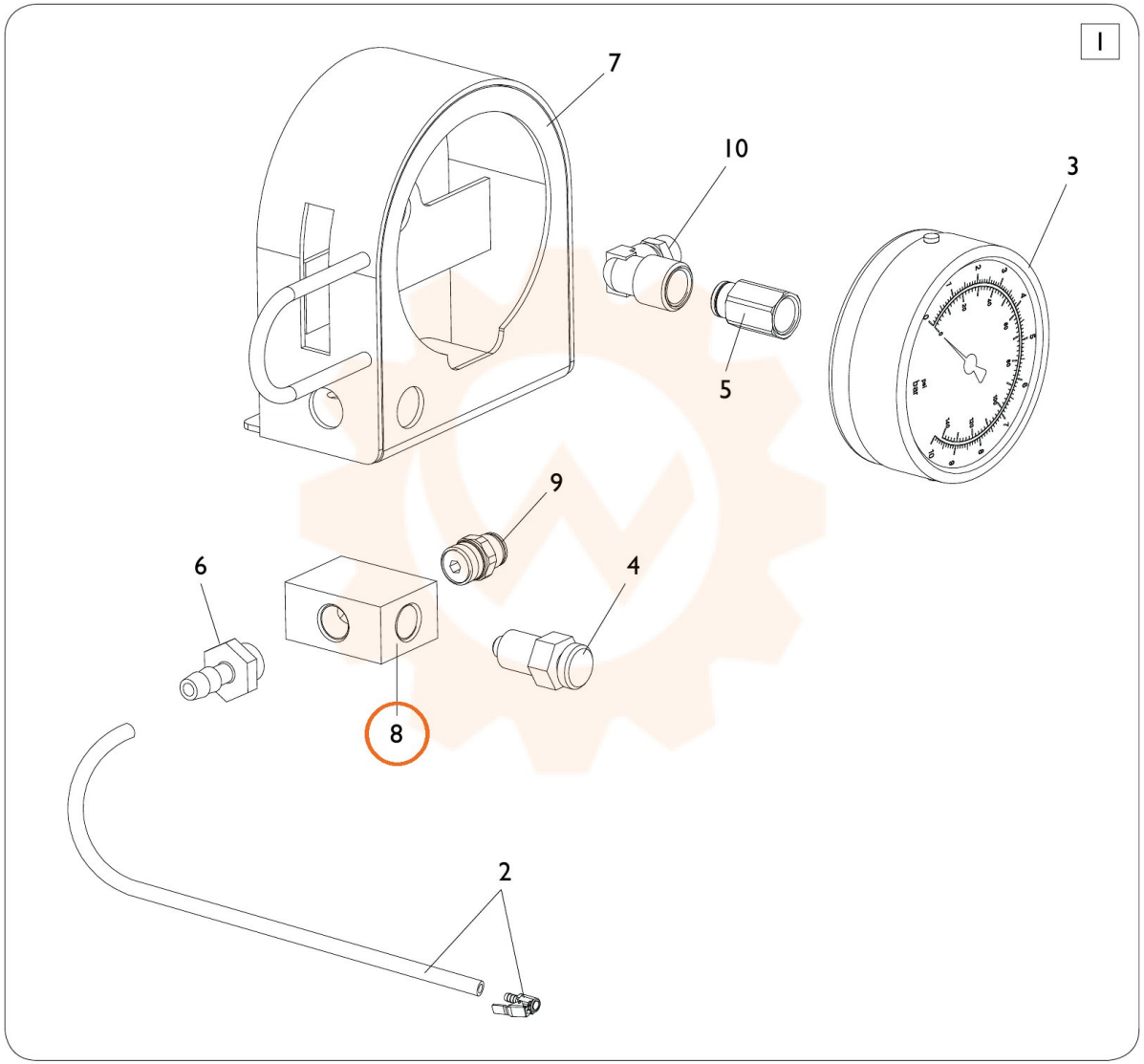
I
7
10
3
5
9
6
4
8
2