GRUPPO CASSONE OLD
OLD FRAME GROUP

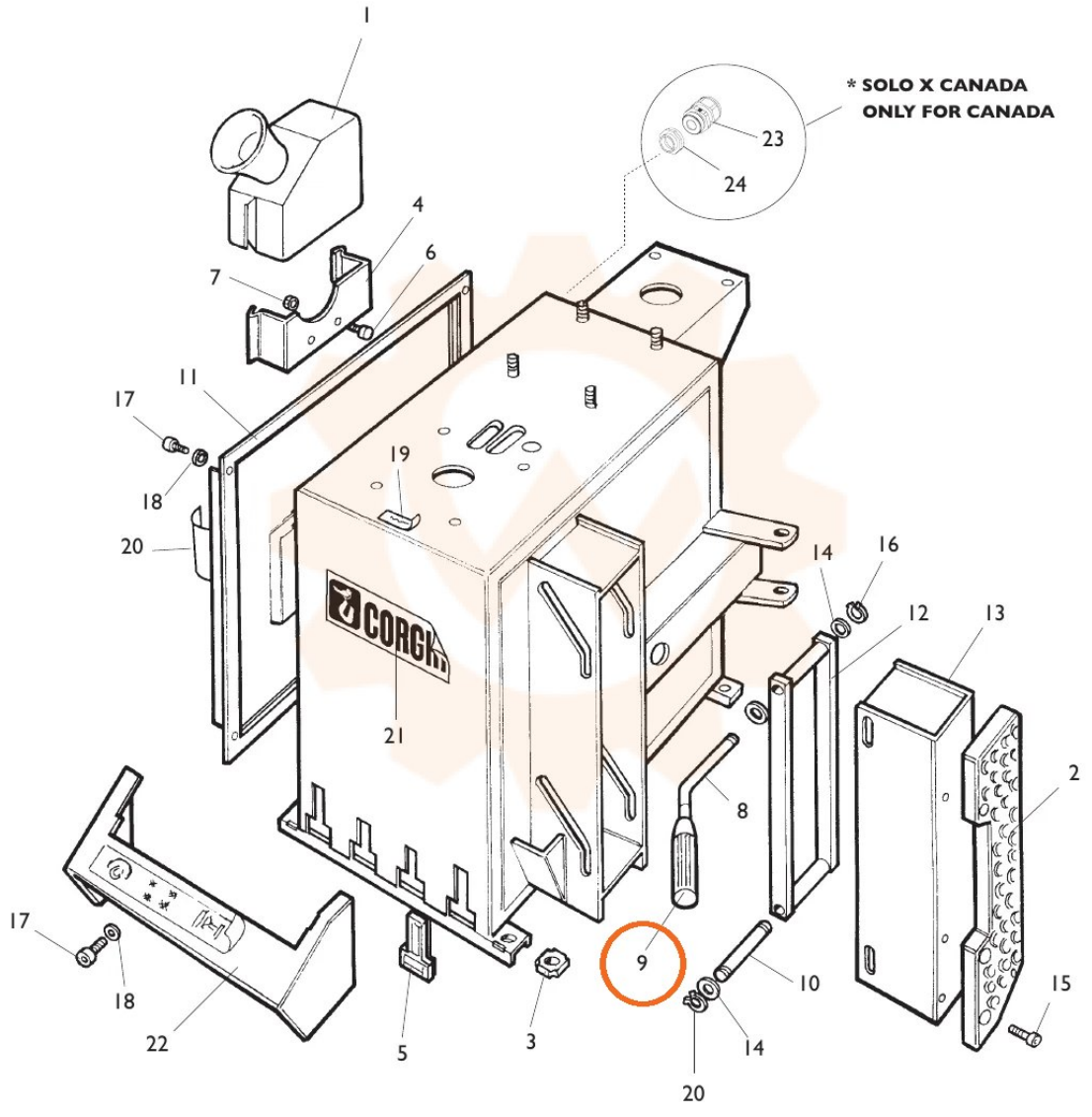

TORNA AL COMPLESSIVO
RETURNS TO OVERALL