Sluitring D. 20,2 x 30 x 0,25 | Mondolfo Ferro 4-602846

Mondolfo Ferro Vortex 850 · 2016 · Tekening 7 · positie 24

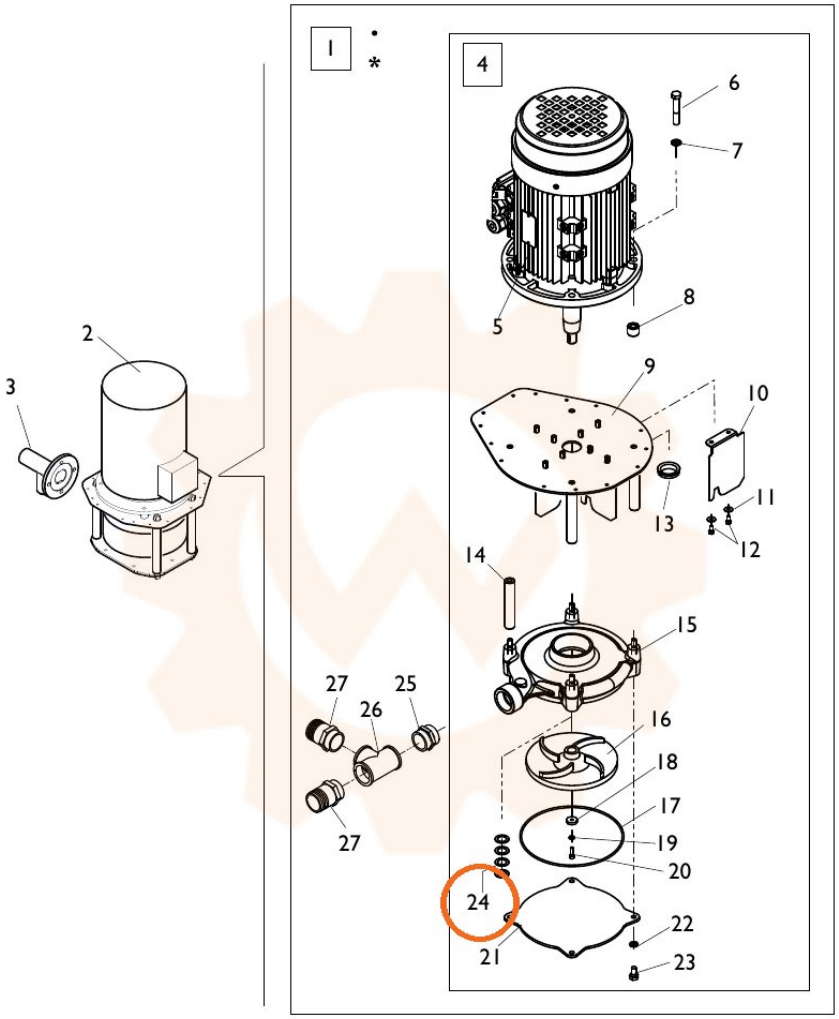

• **DA MATRICOLA 130760197 (LUGLIO 2013)**
FROM SERIAL NUMBER 130760197 (JULY 2013)

* **DA MATRICOLA 130660308 (GIUGNO 2013)**
FROM SERIAL NUMBER 130660308 (JUNE 2013)