Kit radiomodem 434MHz universele zender | Mondolfo Ferro 5-300501B

Mondolfo Ferro Kit Radio Unidirezionale · 2024 · Overzichtstekening · positie 1

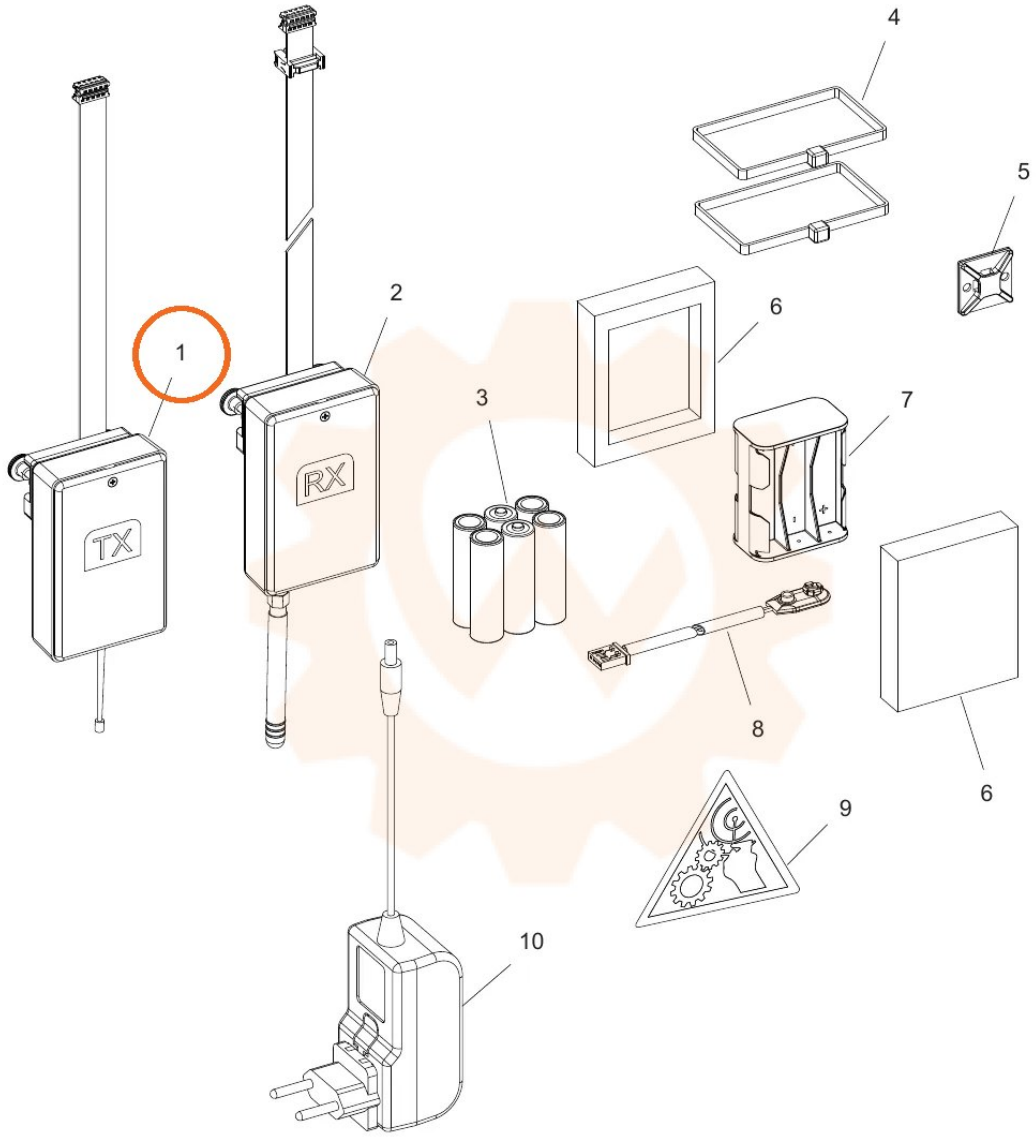
1
2
3
4
5
6
7
8
9
10
TX
RX