Borgmoer M6 | Mondolfo Ferro 2-01257

Mondolfo Ferro TC975XD TI · 2025 · Overzichtstekening · positie 6

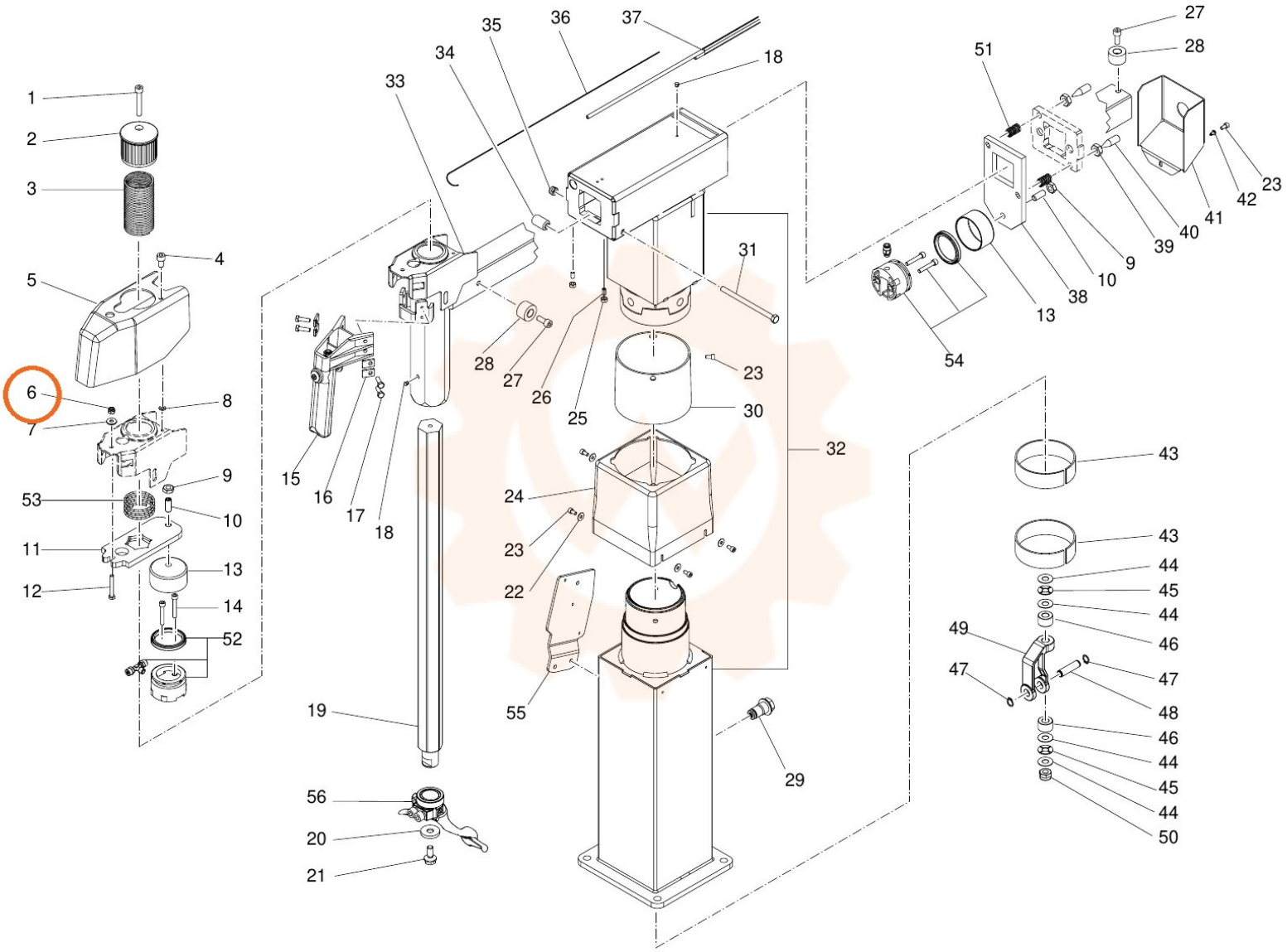
1
2
3
4
5
6
7
8
9
53
10
11
13
12
14
52
35
36
37
34
18
33
31
28
27
26
25
23
30
32
15
16
17
18
24
23
22
55
19
29
56
20
21
27
28
51
23
42
41
40
39
9
10
38
13
54
43
43
44
45
44
46
49
47
48
46
44
45
44
50