Rubberen voet | Mondolfo Ferro 422019A

Mondolfo Ferro AS912 TI · 2019 · Tekening 9 · positie 2 (3 keer op deze tekening)

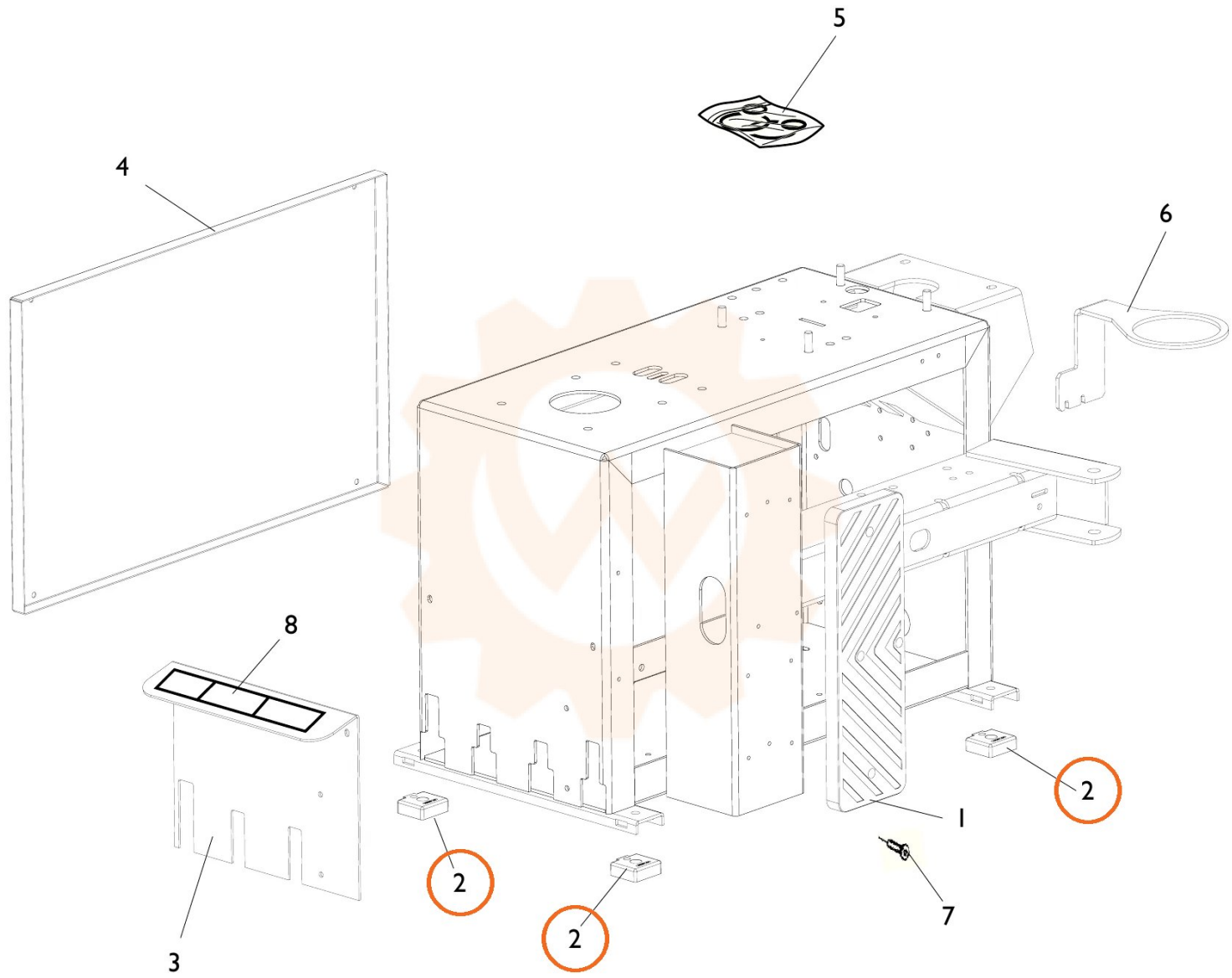
5
4
6
8
2
2
2
1
7
3