GRUPPO LASER
LASER GROUP

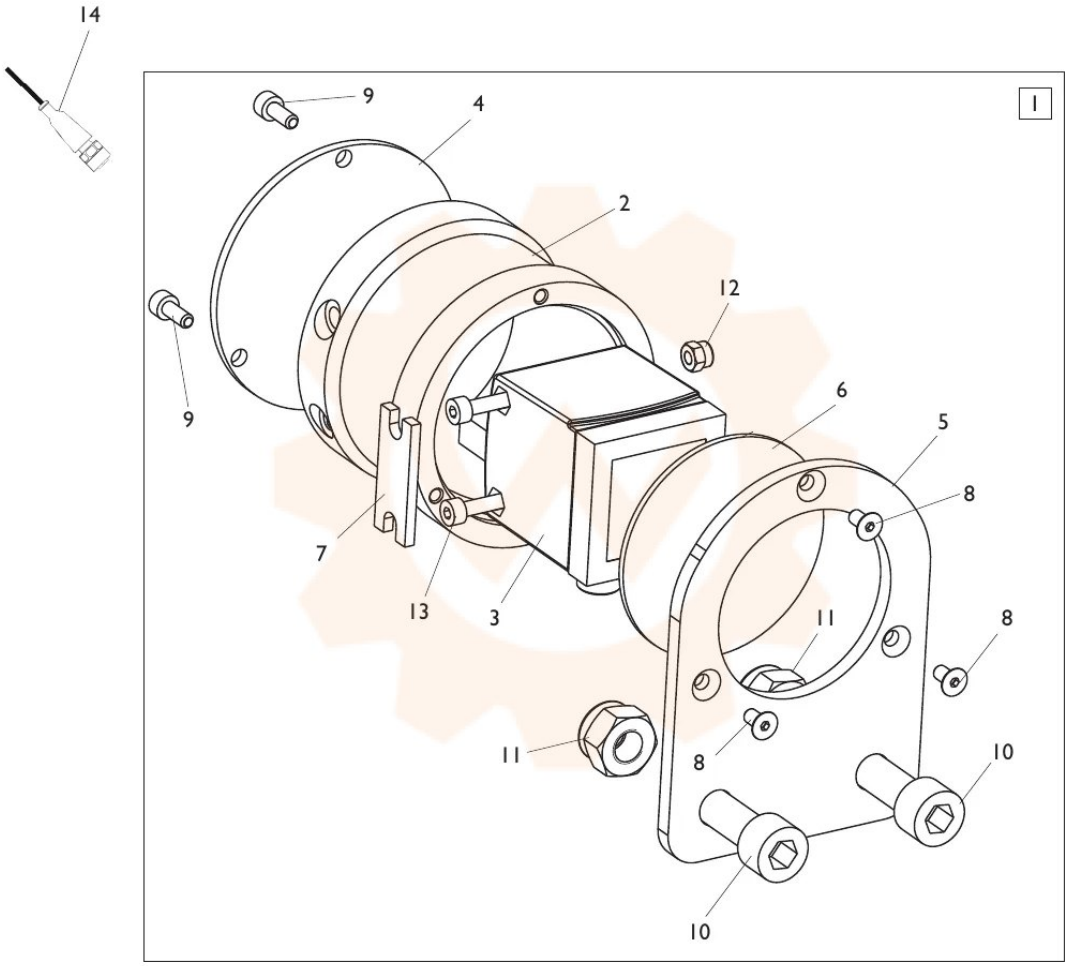

TORNA AL COMPLESSIVO
RETURNS TO OVERALL