Kabelsteun | Mondolfo Ferro 441518/00

Mondolfo Ferro TB124 HY · 2025 · Overzichtstekening · positie 30

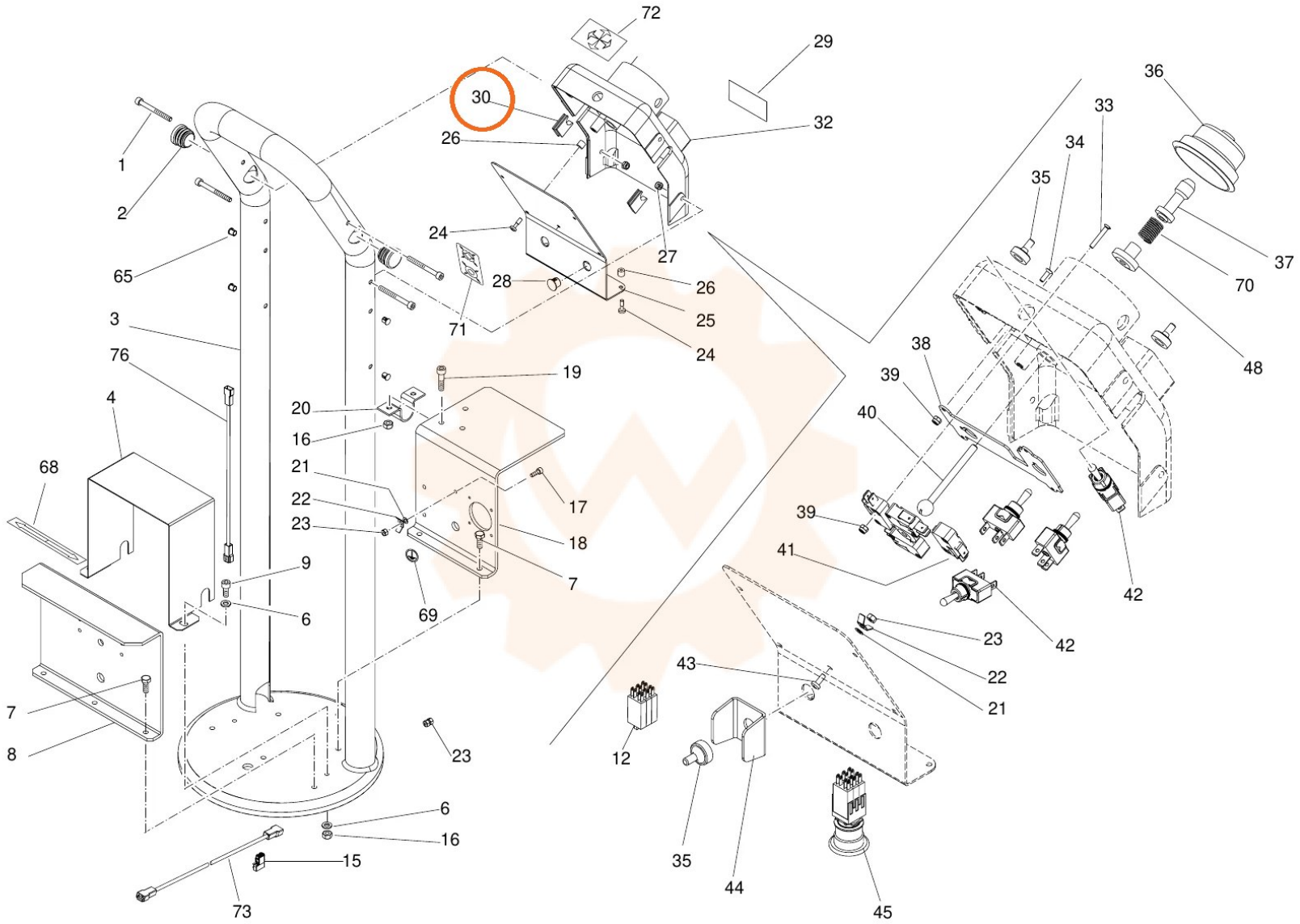
72
29
30
32
26
1
2
24
27
65
28
26
25
3
71
24
76
19
4
20
16
68
21
17
22
23
18
9
7
6
69
7
8
23
6
16
15
73
36
33
34
35
37
70
48
38
39
40
39
41
42
42
23
22
21
43
12
35
44
45