Moer M20 | Mondolfo Ferro 422677

Mondolfo Ferro Super RM Mini · 2023 · Overzichtstekening · positie 8

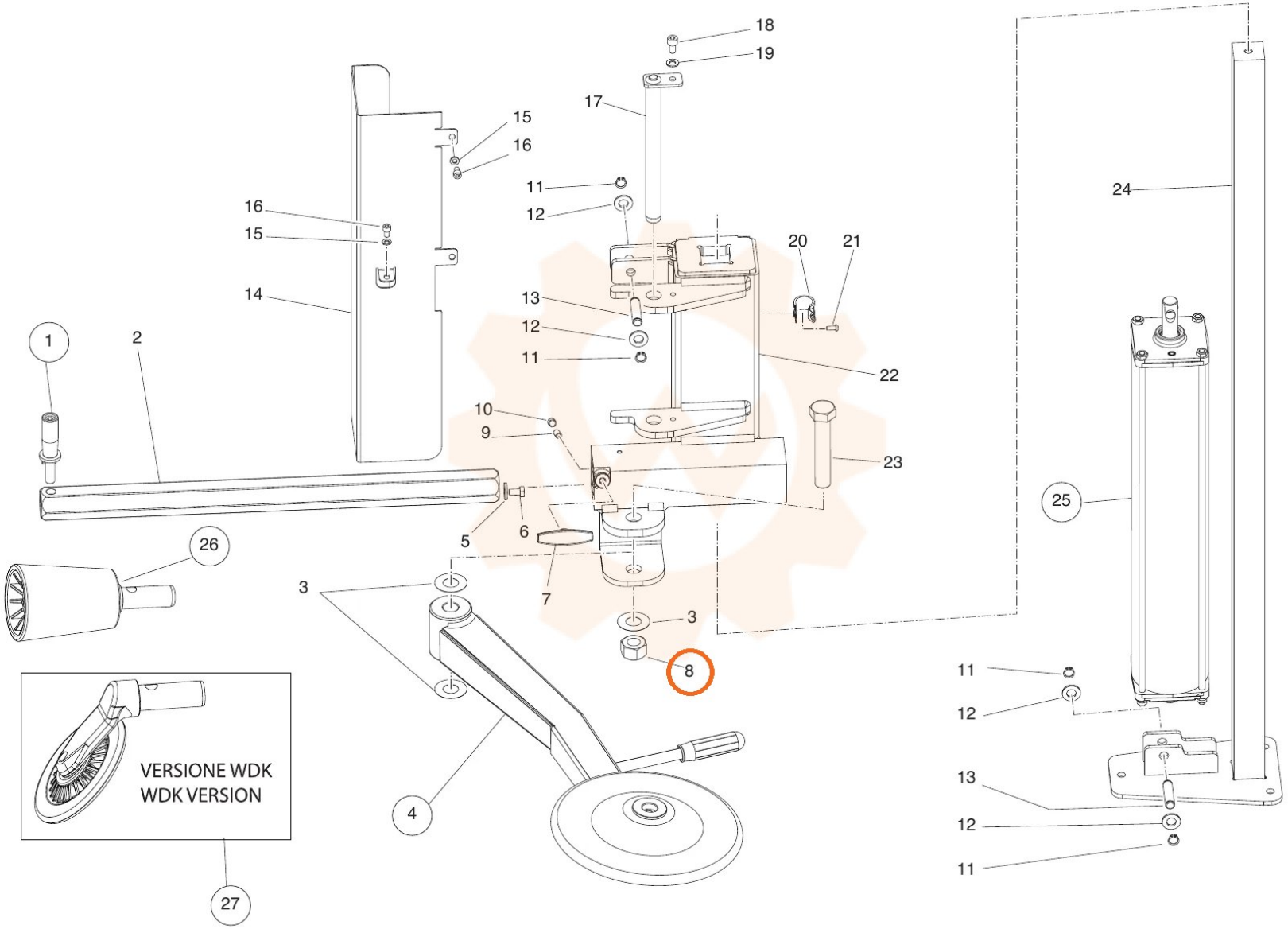
VERSIONE WDK
WDK VERSION