Contactorset (1 stuk) | Mondolfo Ferro 5-105551

Mondolfo Ferro Brm T-Flatbox · 2022 · Tekening 20 · positie 3 (2 keer op deze tekening)

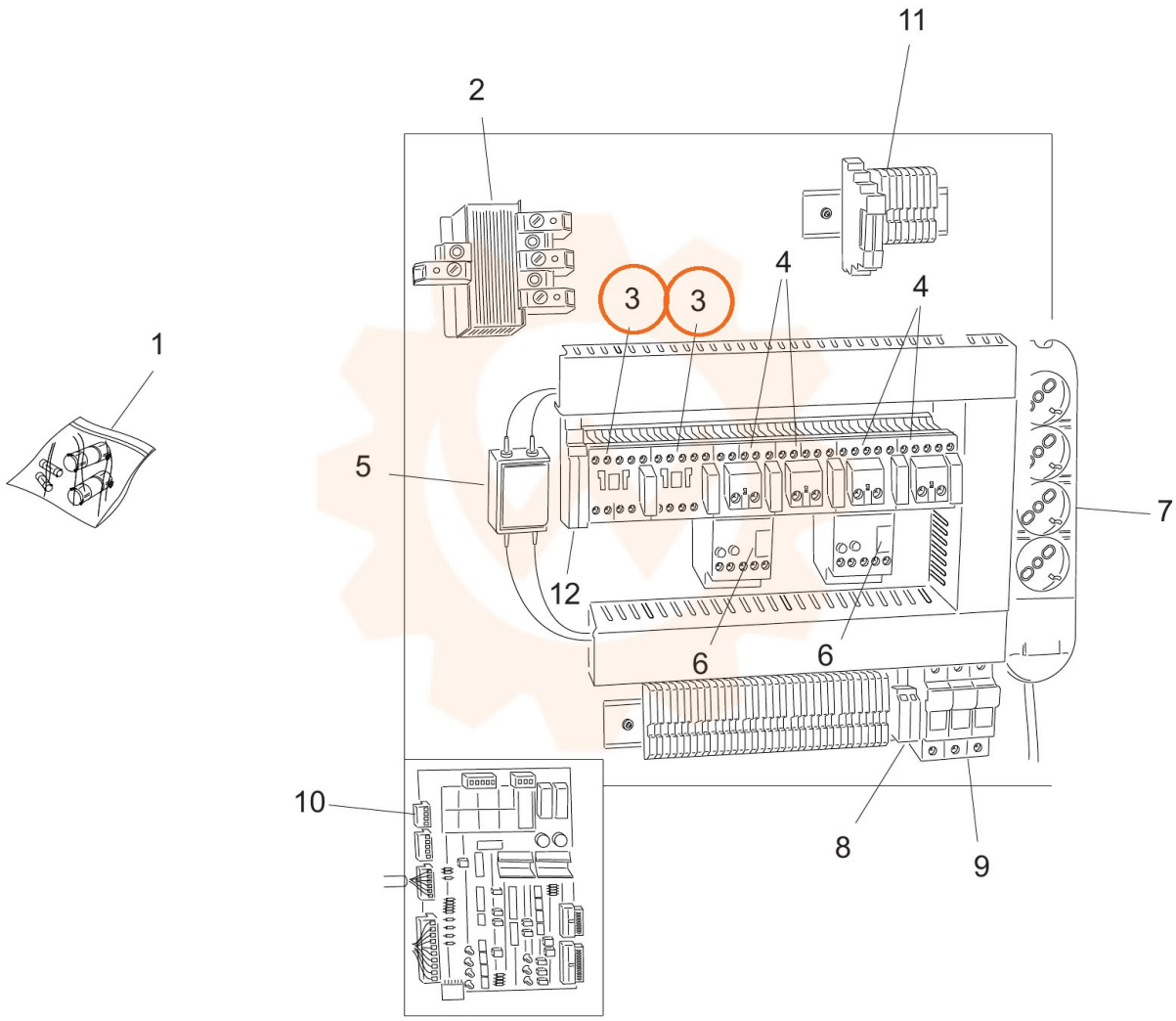
1
2
3
3
4
4
5
6
6
7
8
9
10
11
12