Borgring voor as d. 12 | Mondolfo Ferro 2-00025

Mondolfo Ferro Titan X2030 · 2002 · Tekening 5 · positie E6

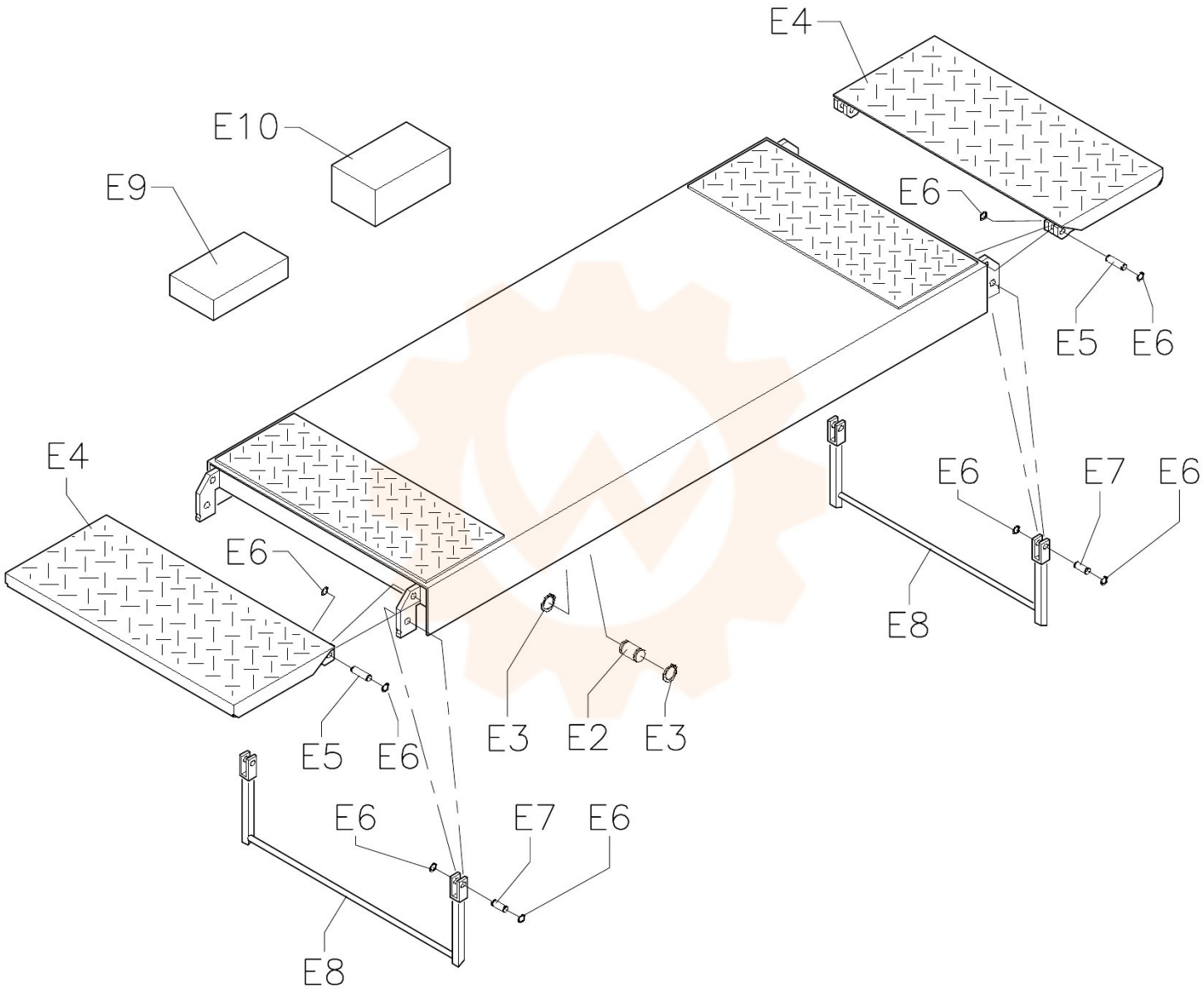
E4
E10
E9
E6
E5
E6
E4
E6
E7
E6
E8
E6
E3
E2
E3
E5
E6
E6
E7
E6
E8