Pad | Mondolfo Ferro 4-326718

Mondolfo Ferro Titan P240 EX · 2007 · Tekening 3 · positie 205 (4 keer op deze tekening)

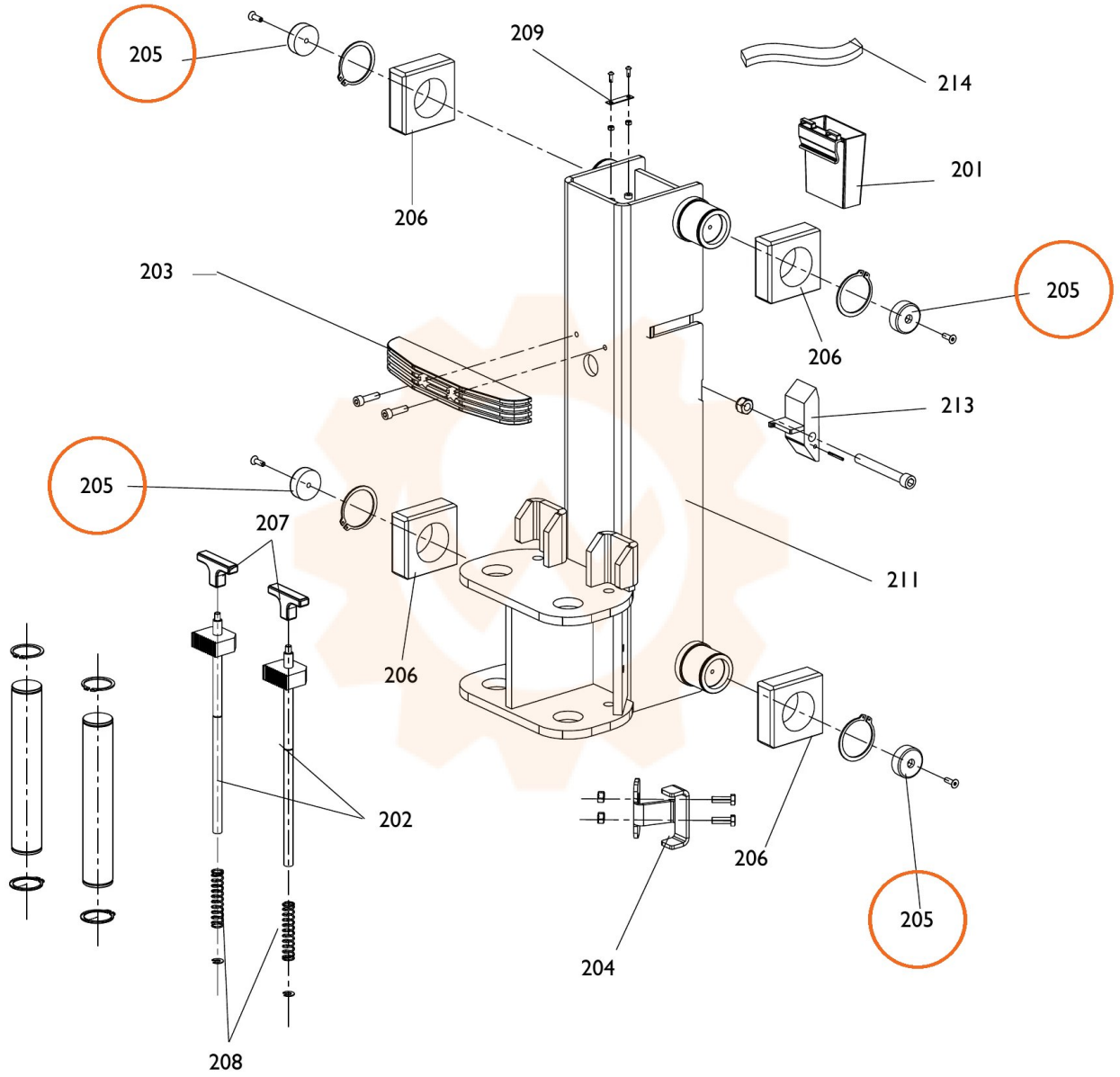
205
209
214
201
206
203
205
206
213
205
207
211
206
202
206
205
204
208