Borgmoer M6 | Mondolfo Ferro 2-01979

Mondolfo Ferro TC975XD TI · 2025 · Overzichtstekening · positie 4

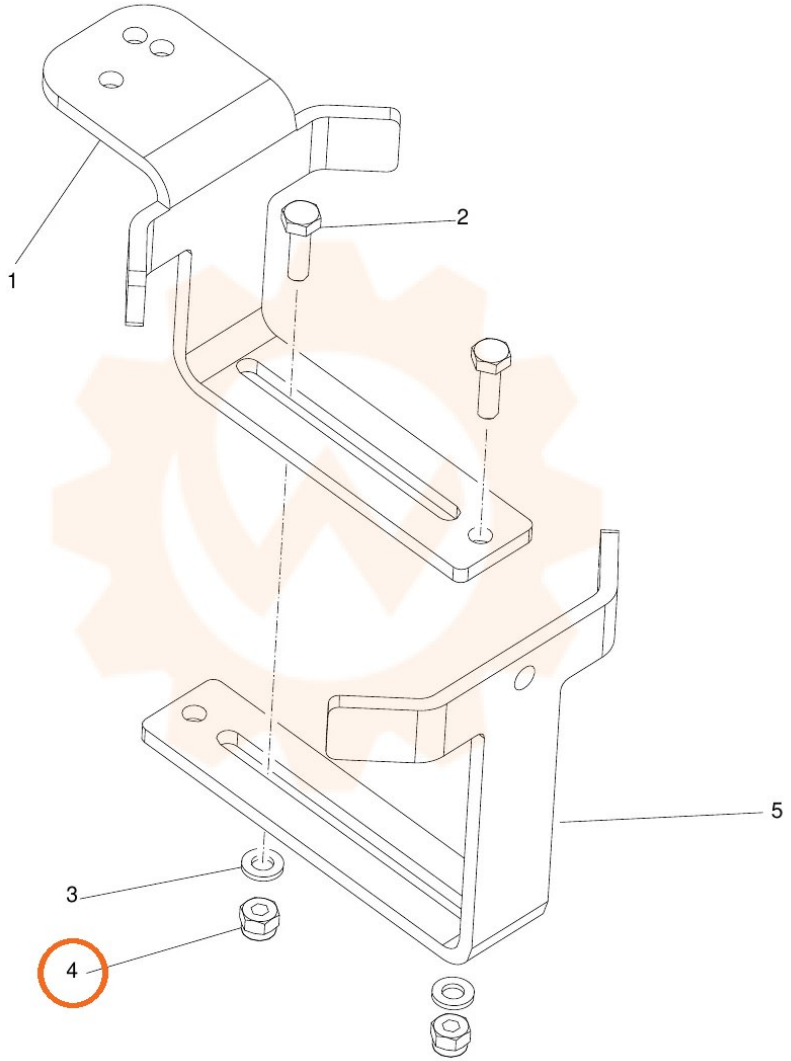
1
2
3
4
5