Afdrukschijf met bussen, set | Mondolfo Ferro 5-103295B

Mondolfo Ferro TBE160 Terra · 2013 · Tekening 6 · positie 9650

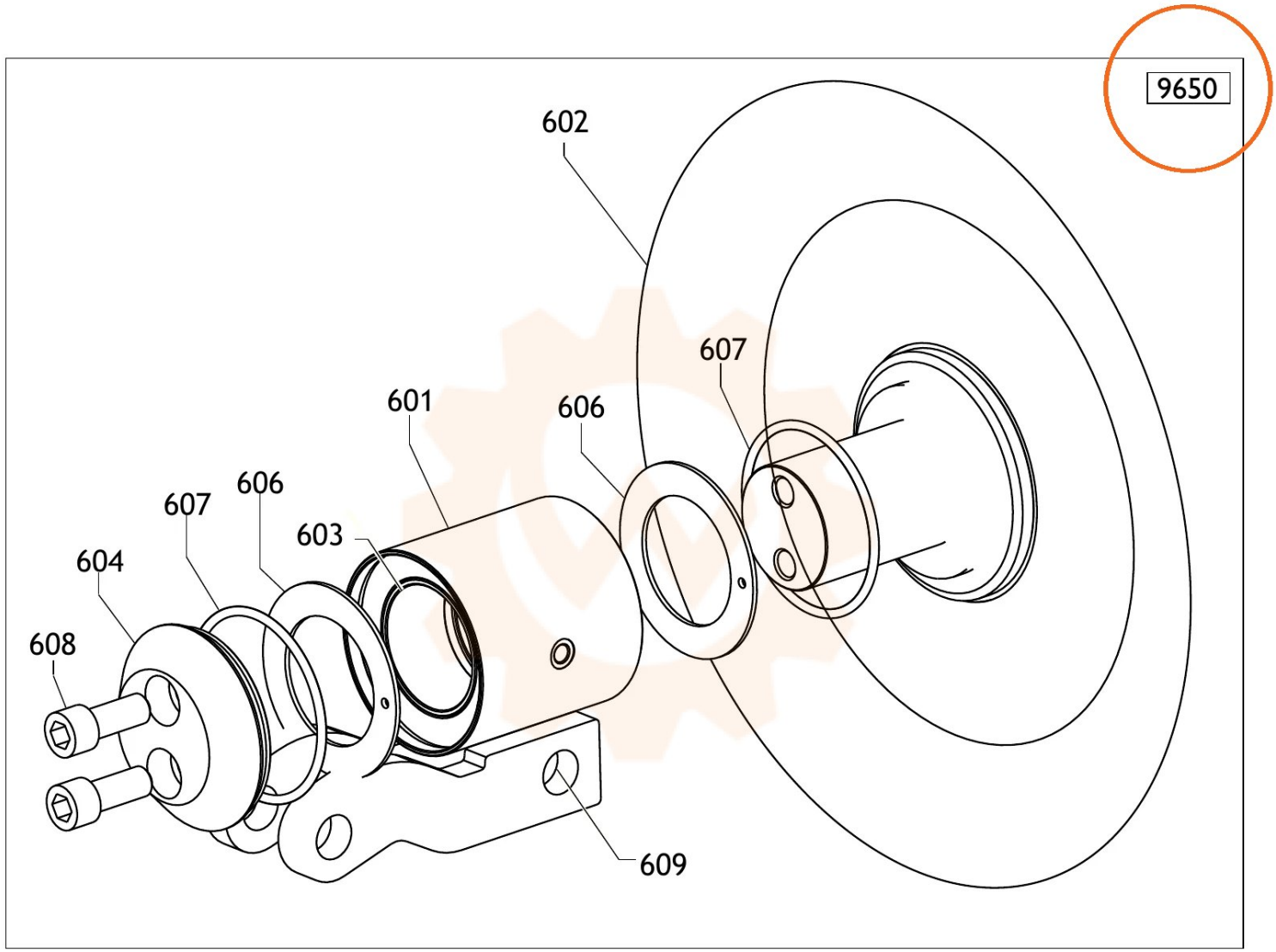
9650
602
607
601
606
606
607
603
604
608
609