Pal | Mondolfo Ferro 443597

Mondolfo Ferro MT3000 Tilt UP · 2015 · Tekening 12 · positie 13

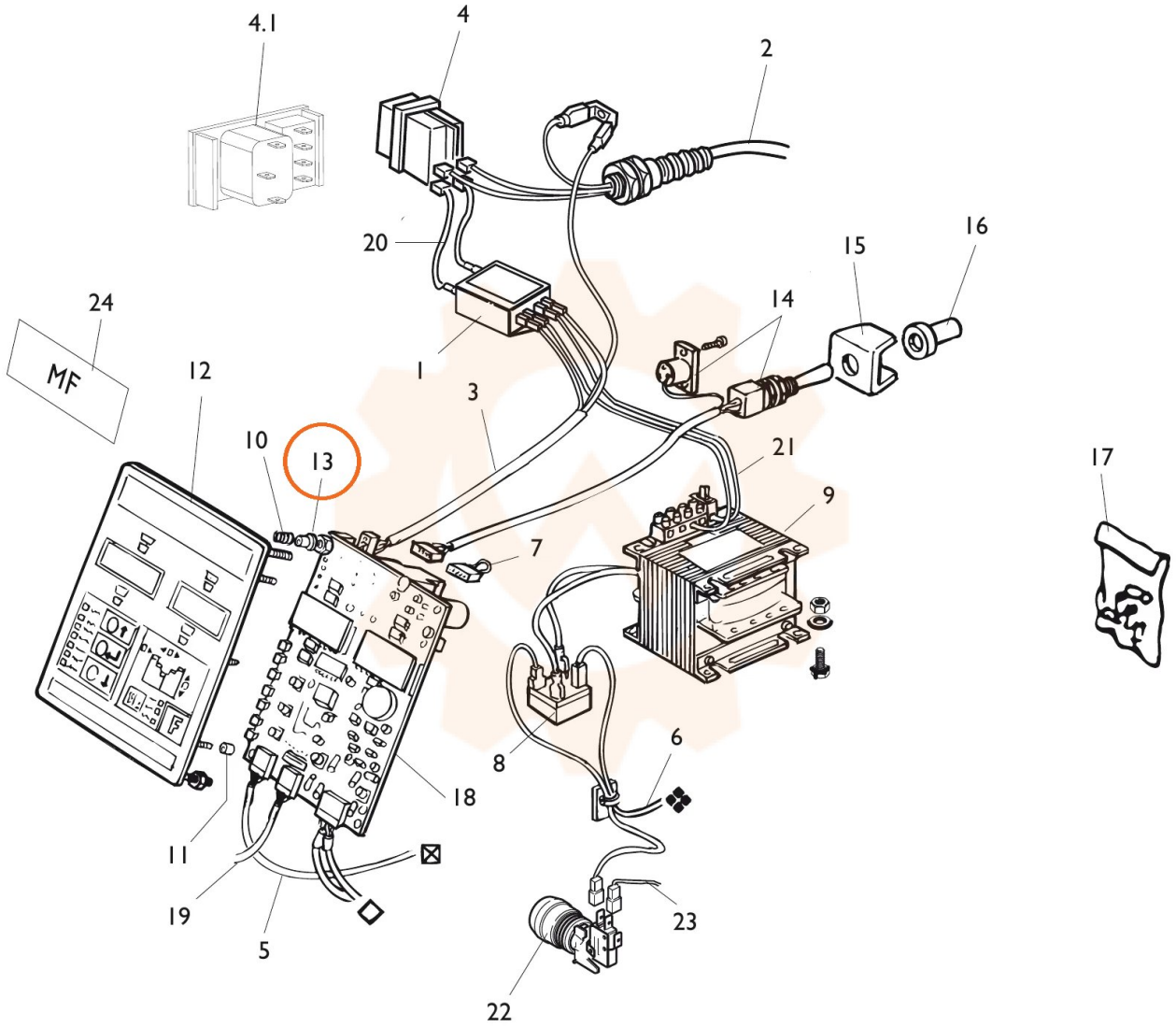
4.1
4
2
20
16
15
14
24
MF
12
1
3
10
13
21
17
9
7
8
6
18
11
19
5
23
22