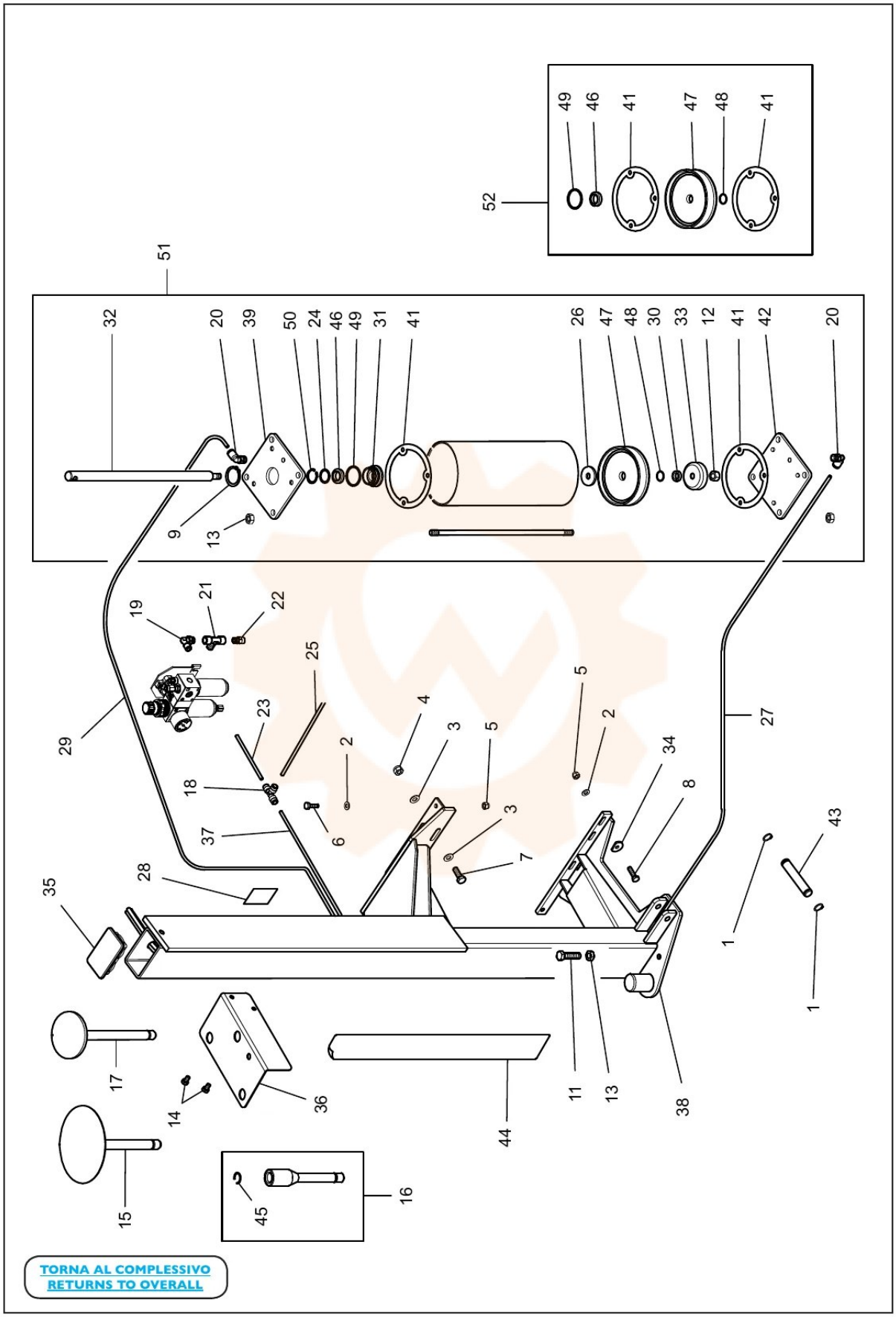
TORNA AL COMPLESSIVO
RETURNS TO OVERALL