# GRUPPO CENTRALINA IDRAULICA
# HYDRAULIC POWER GROUP

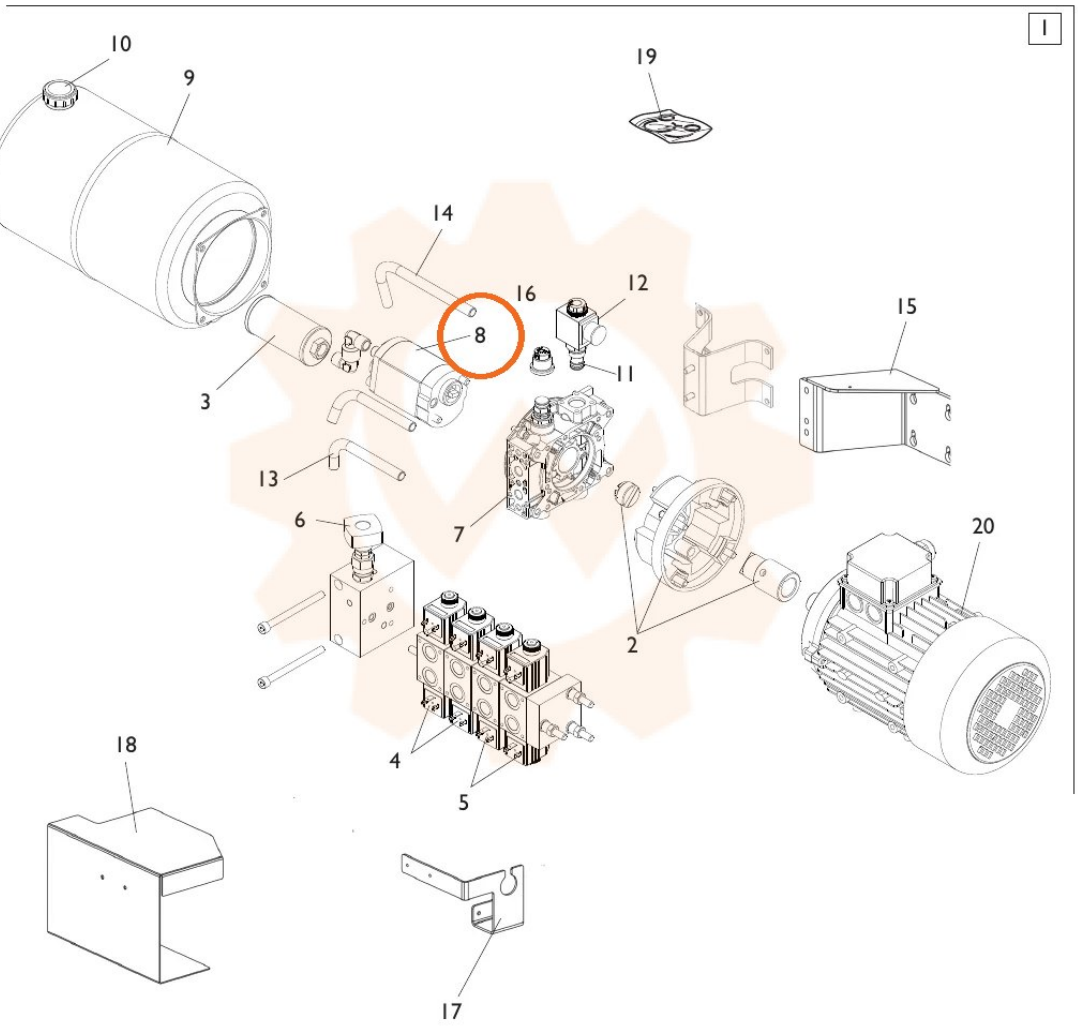


TORNA AL COMPLESSIVO
RETURNS TO OVERALL