Lage moer M10 | Mondolfo Ferro 2-00157

Mondolfo Ferro TBE160 Terra · 2021 · Tekening 34 · positie 9 (4 keer op deze tekening)

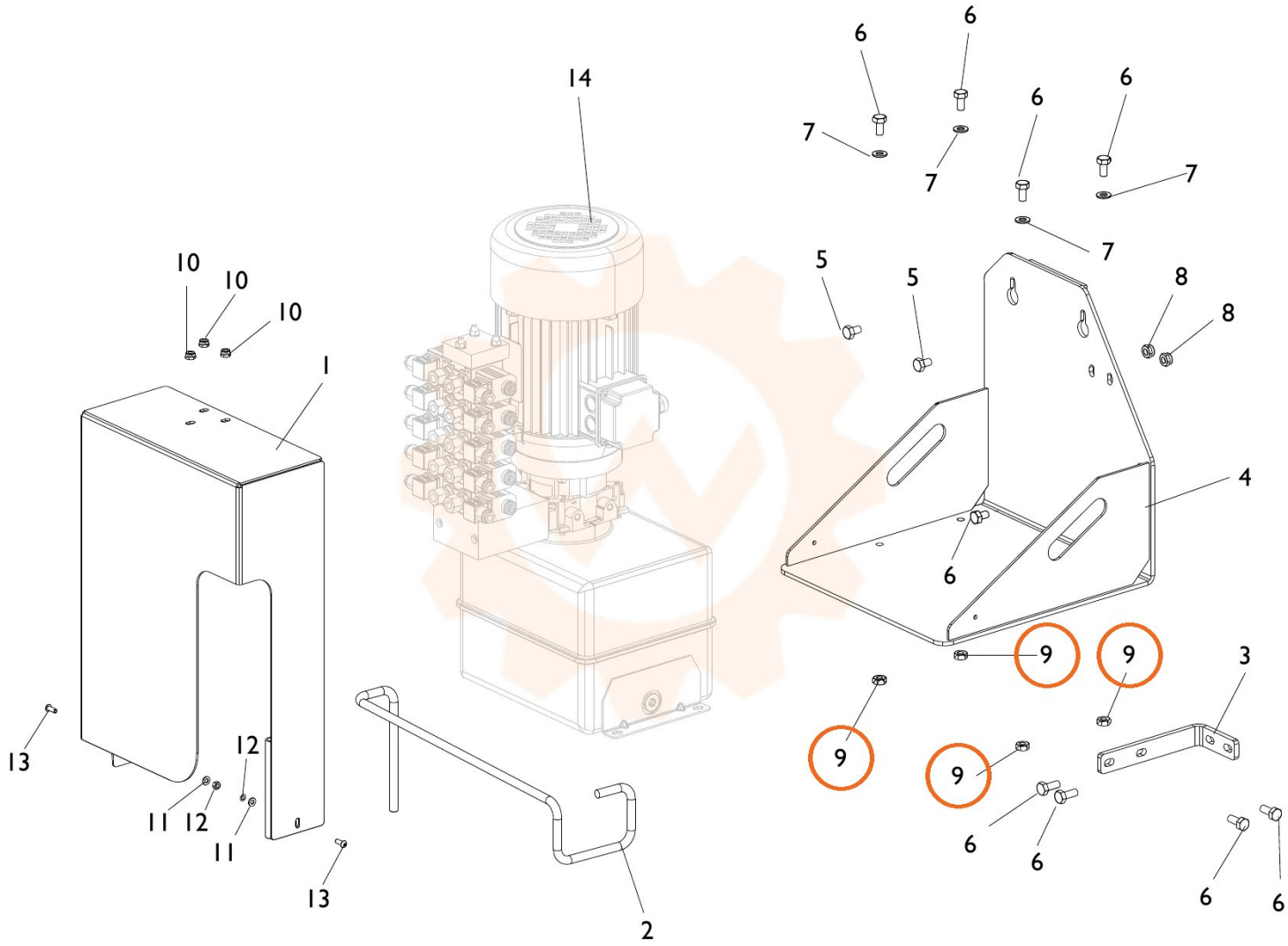
14
6
6
6
6
7
7
7
7
10
10
10
1
5
5
8
8
4
6
9
9
9
9
3
13
12
11
12
11
13
6
6
6
6
2