Deksel | Mondolfo Ferro 4-110642

Mondolfo Ferro TBE123 Mobile · 2015 · Tekening 4 · positie 117

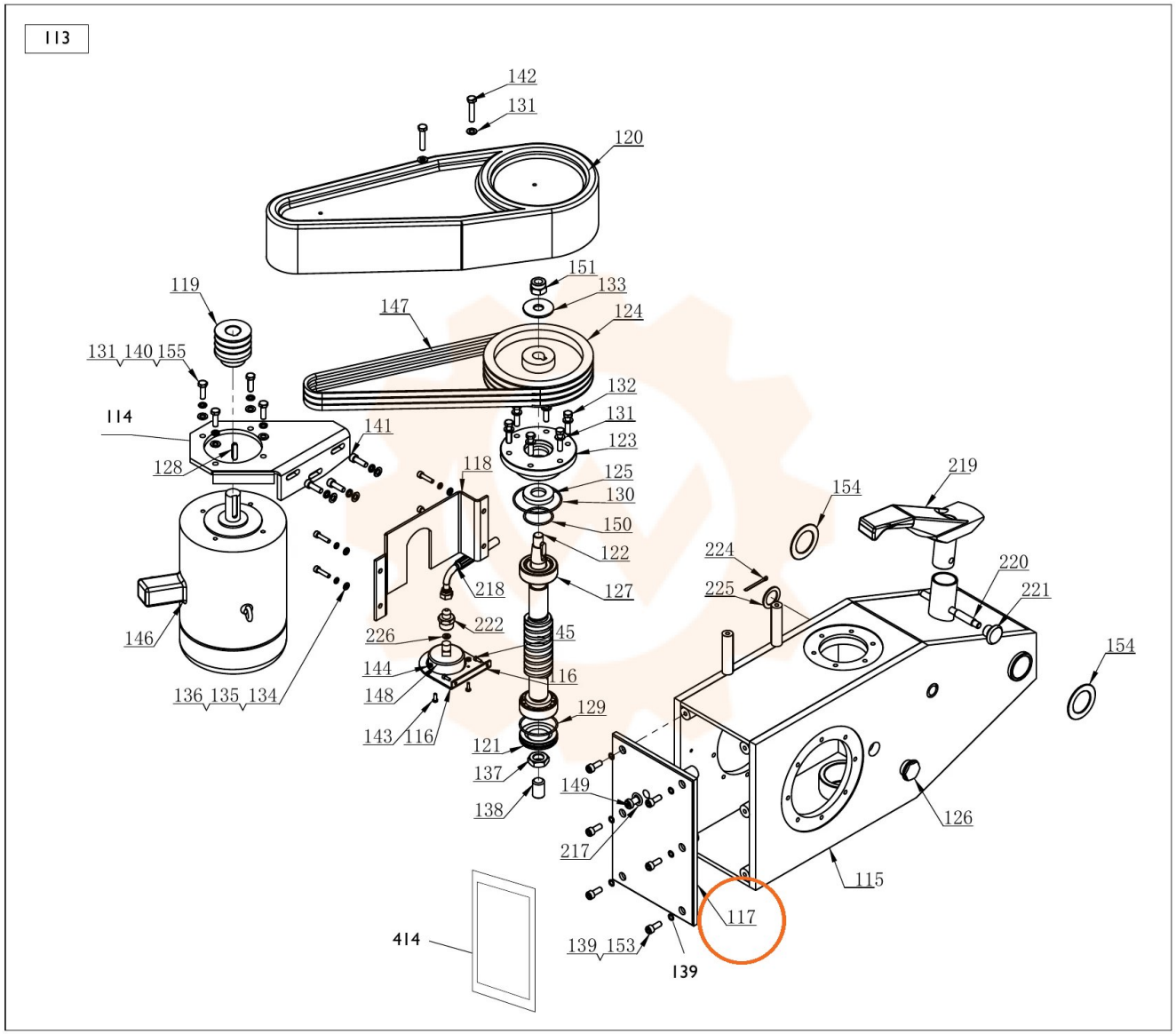
113
142
131
120
151
133
124
147
119
131 140 155
114
141
128
132
131
123
118
125
130
150
122
127
218
222
226
45
144
116
148
143 116
129
121
137
138
146
136 135 134
154
219
224
225
220
221
154
149
217
126
115
117
139 153
139
414