Korte afdrukschoen | Mondolfo Ferro 426388

Mondolfo Ferro Tmw 20S · 2025 · Overzichtstekening · positie 4

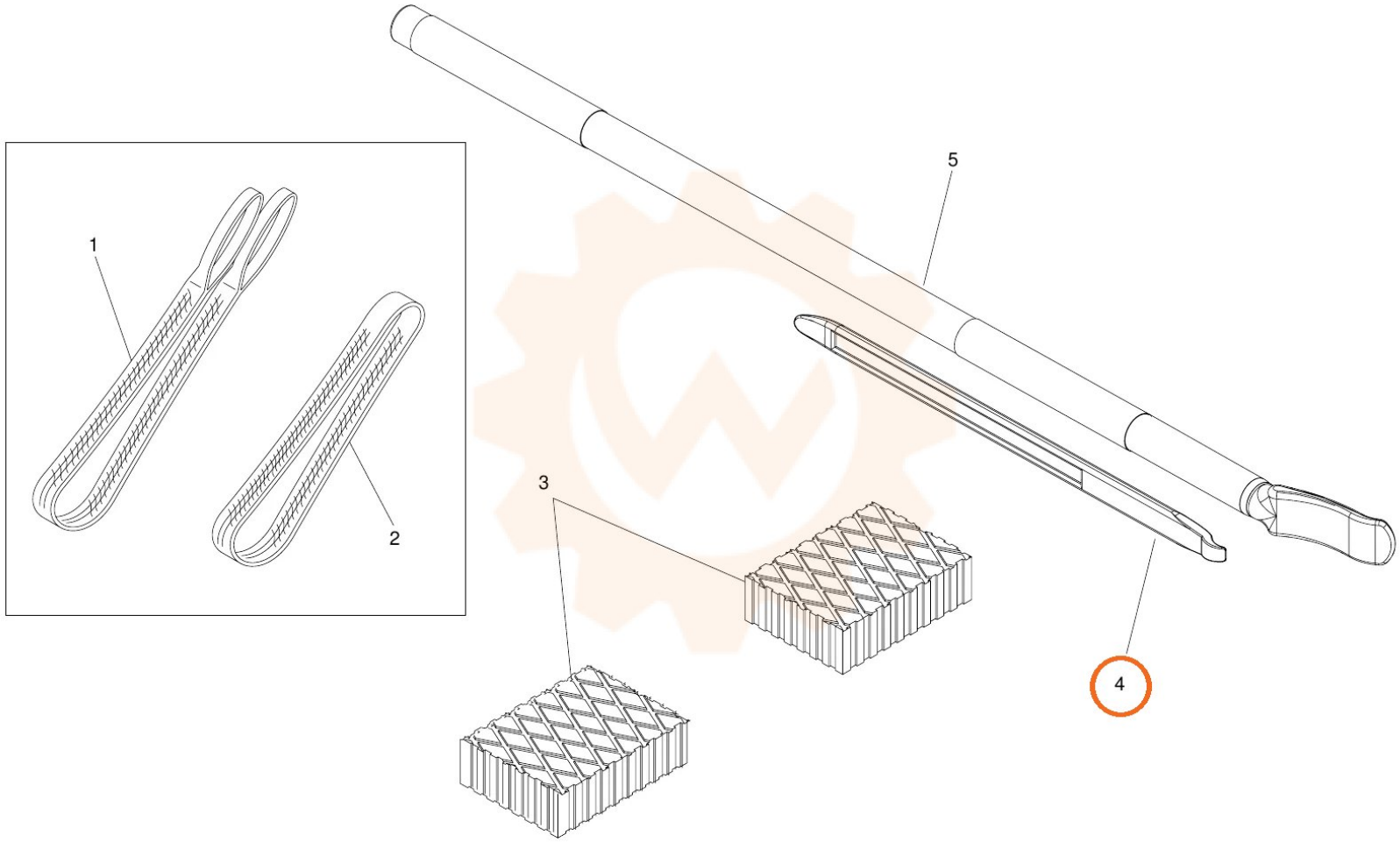
1
2
3
4
5