Voedingskabel L. 3950 ccsaus | Mondolfo Ferro 4-121502A

Mondolfo Ferro Aquila Audax · 2021 · Tekening 29 · positie 6

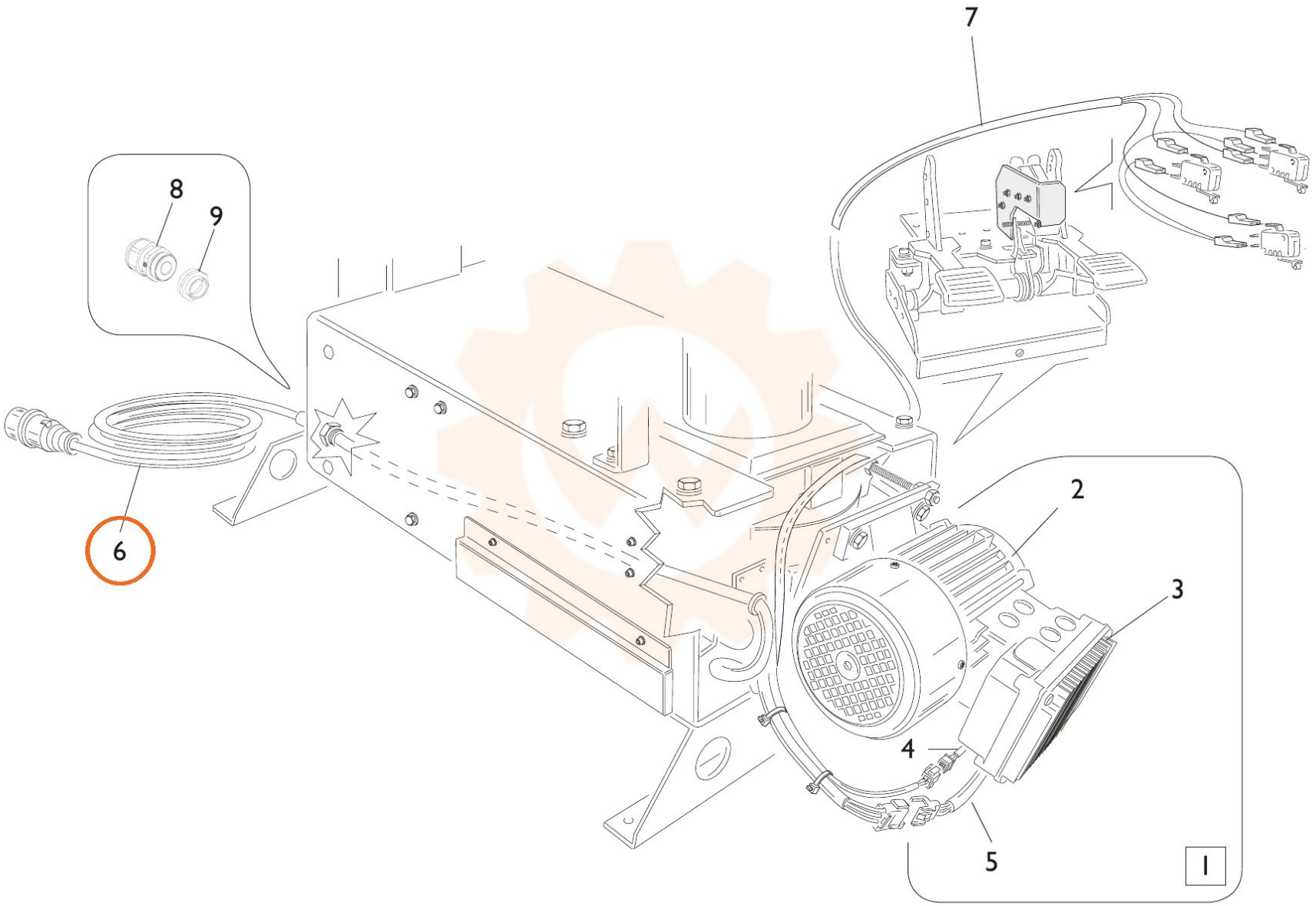
7
8
9
6
2
3
4
5
I