Handgreep | Mondolfo Ferro 440585

Mondolfo Ferro Aquila Tornado · 2025 · Overzichtstekening · positie 6

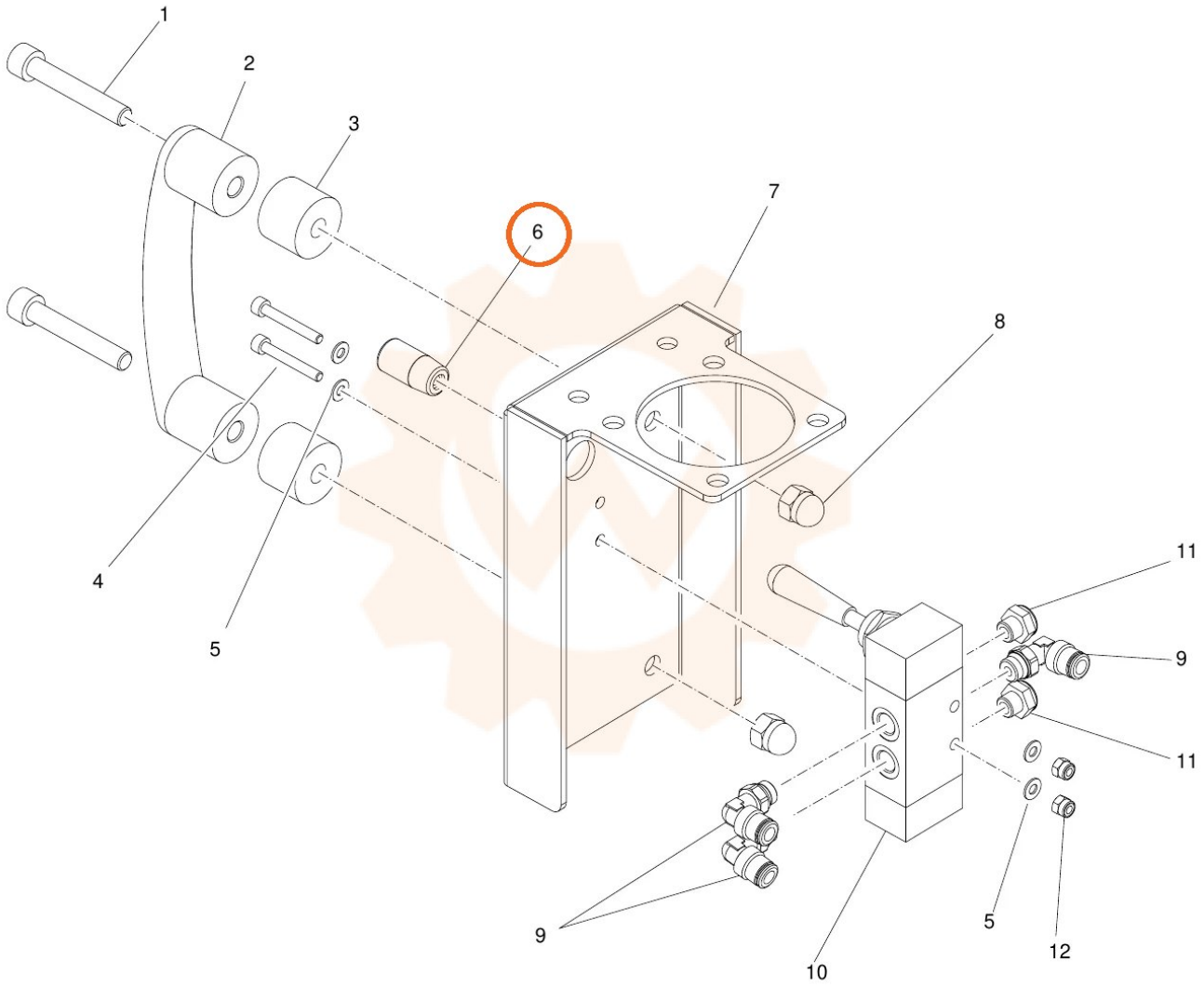
1
2
3
6
7
8
4
5
11
9
11
9
10
5
12