Sluitring | Mondolfo Ferro 305972B

Mondolfo Ferro TB124 HY Reverse · 2025 · Overzichtstekening · positie 12

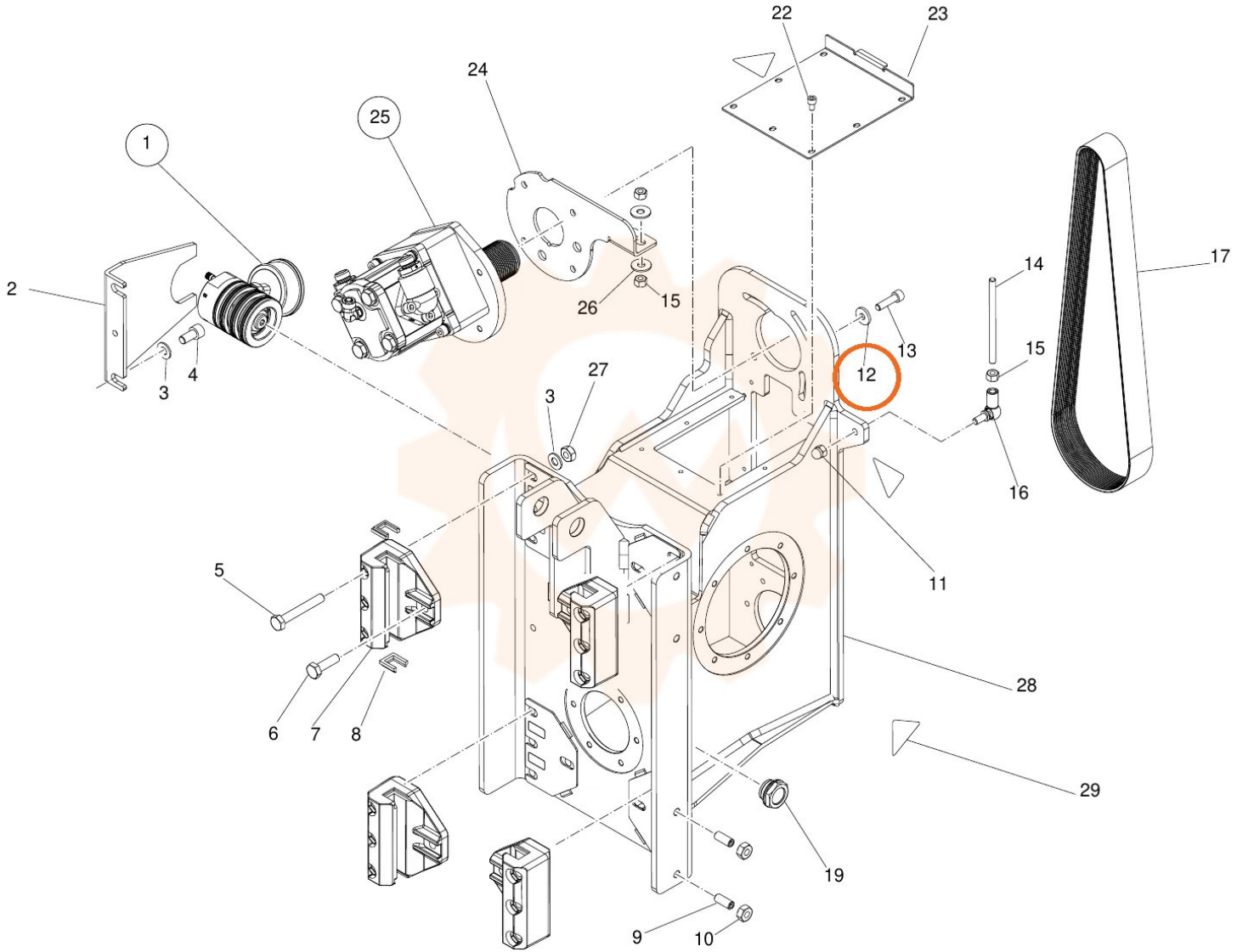
22
23
24
25
1
2
3
4
26
15
27
3
14
17
13
12
15
16
11
5
28
6
7
8
29
19
9
10