# Kunststof geluiddemper | Mondolfo Ferro FSK 01

Mondolfo Ferro Helper HTB21 · 2019 · Overzichtstekening · positie 36

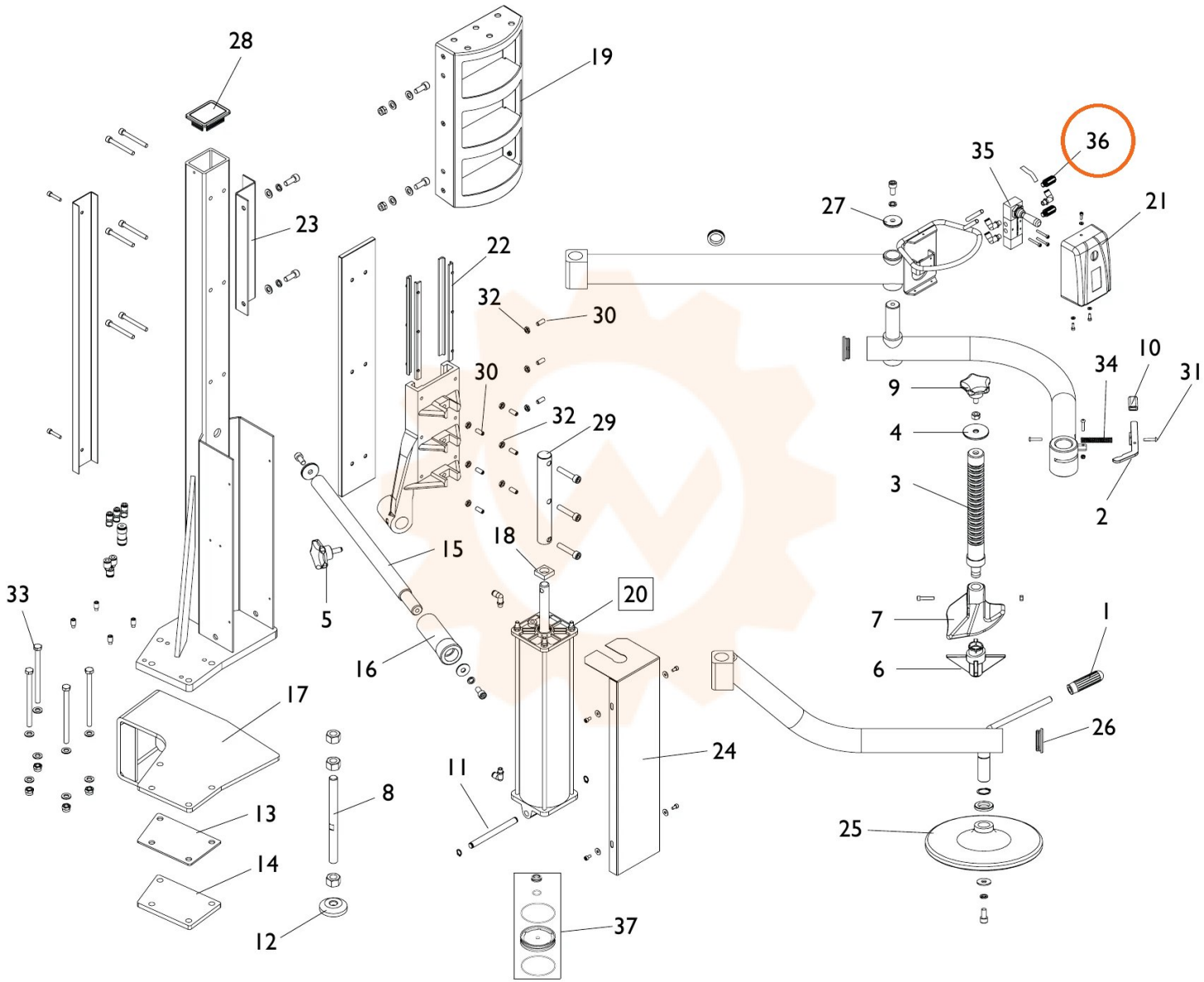
28
19
36
35
27
21
23
22
32
30
30
32
29
10
34
31
9
4
3
2
15
18
20
33
5
7
1
16
6
17
26
24
11
8
13
25
14
12
37