Borgmoer M6 | Mondolfo Ferro 2-01257

Mondolfo Ferro MT6450 - MT6650 · 2025 · Overzichtstekening · positie 10

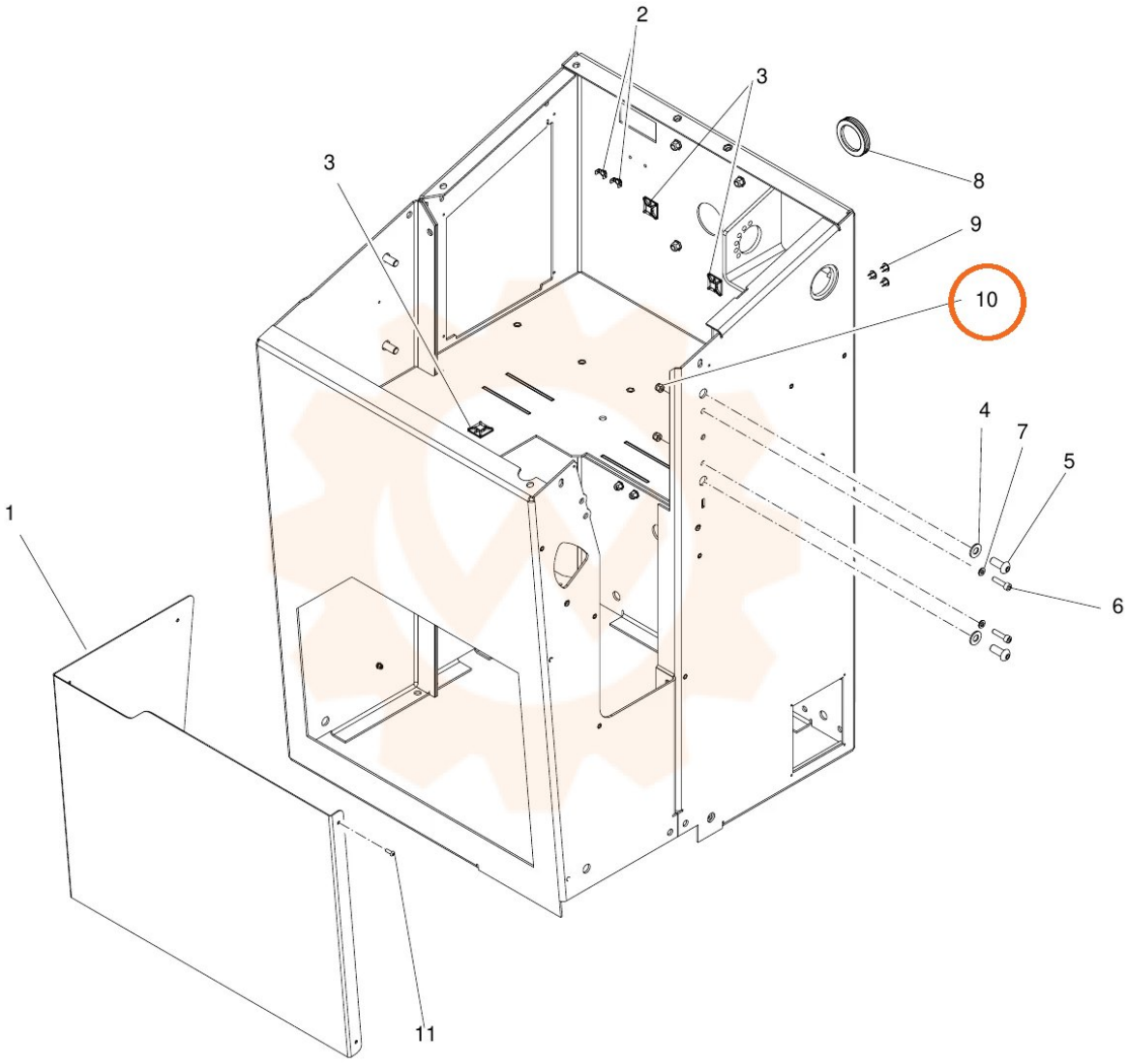
2
3
3
8
9
10
4
7
5
6
1
11