Kussen | Mondolfo Ferro 4-117317

Mondolfo Ferro Titan P240 EC · 2007 · Tekening 4 · positie 505

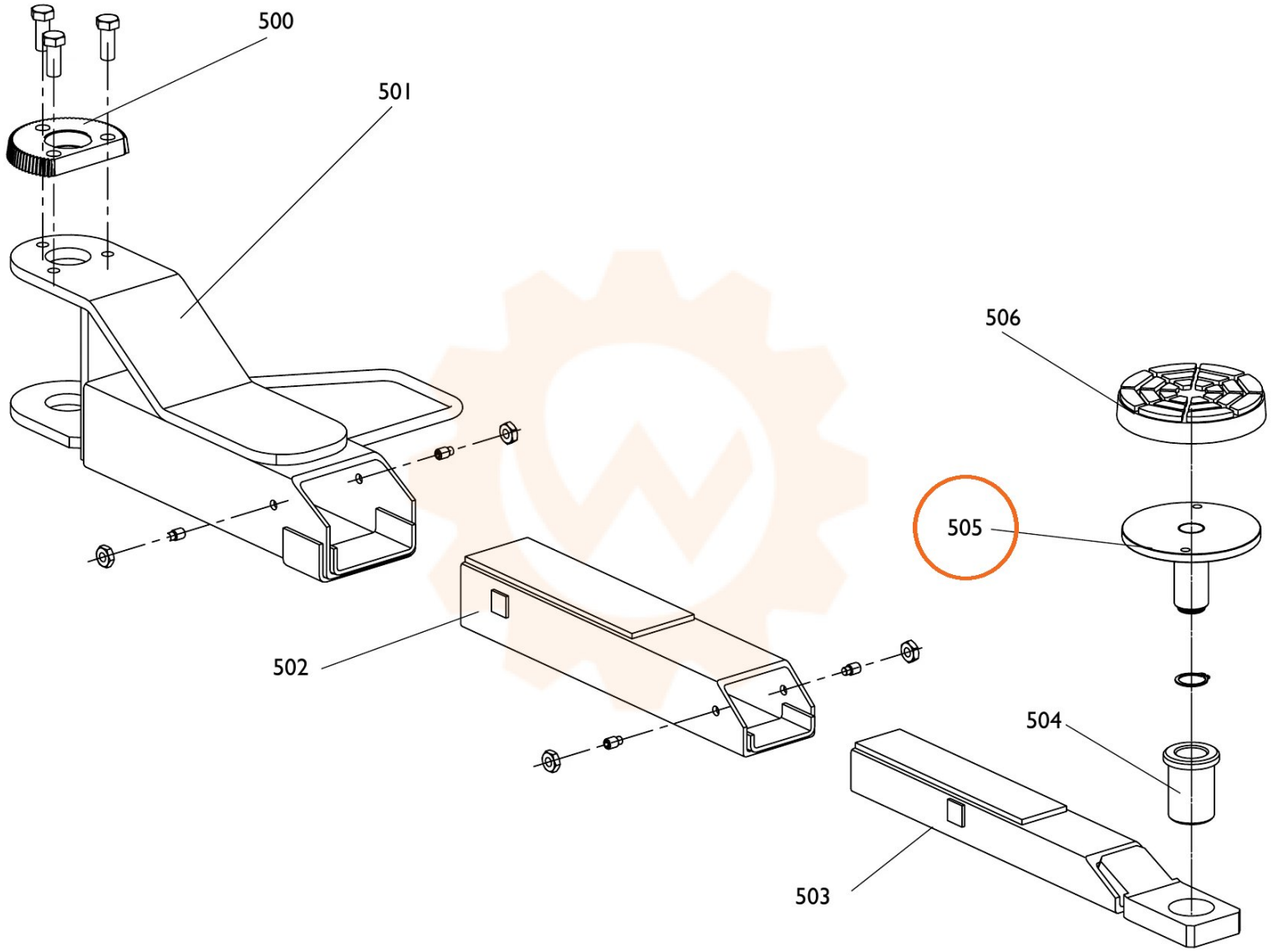
500
501
502
503
504
505
506