CORGHI	ARTIGLIO MASTER	Fig. E	05 / 04	Pedaliera

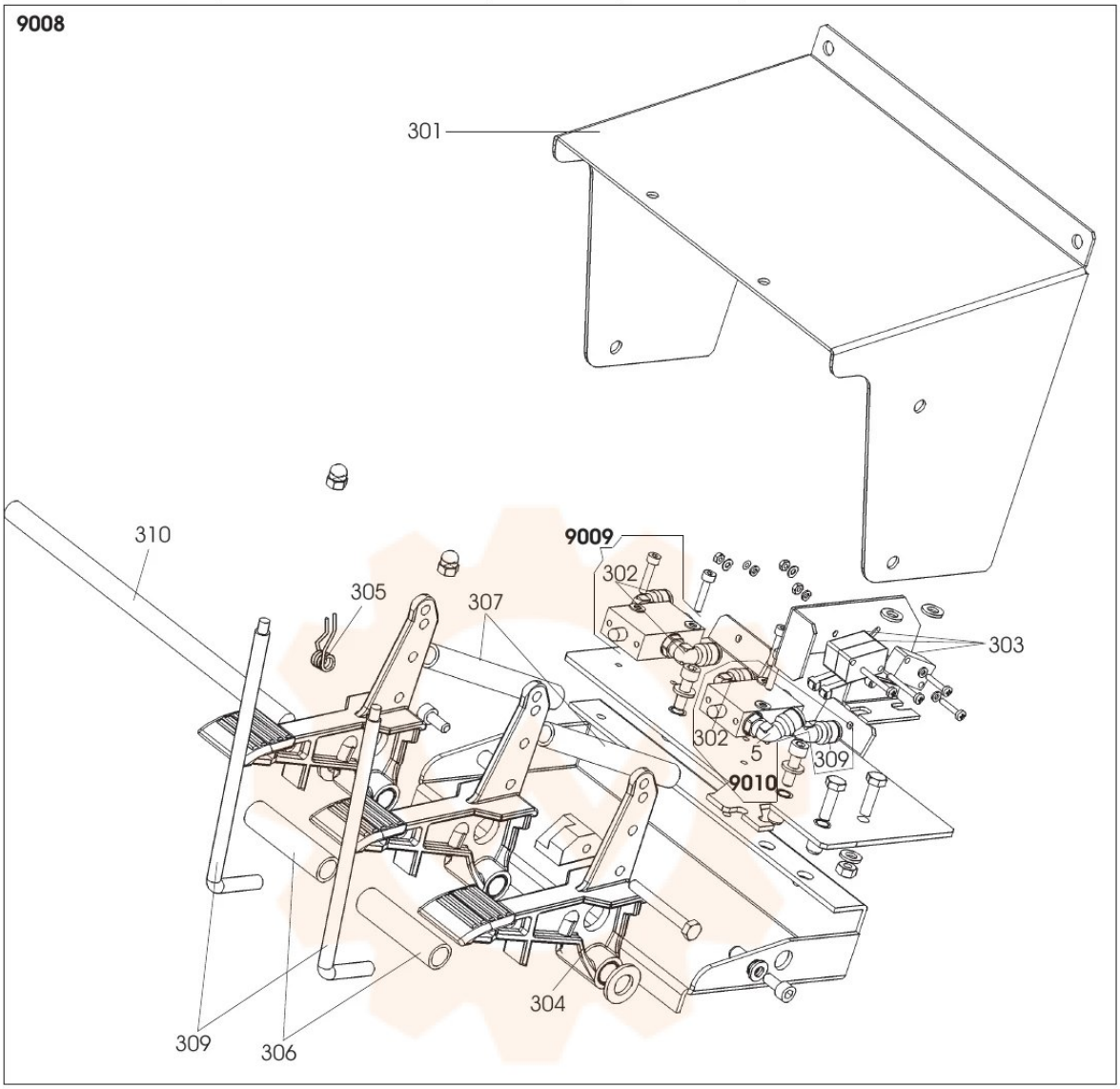

9008	**900261980**	**PEDALIERA**	**CONTROL PEDAL**	**PEDALERIE**	**GR.PEDALES**
9009	**900261525**	**VALVOLA**	**VALVE**	**VENTIL**	**VANNE**
0302	900440868	RACCORDO	CONNECTOR	ANSCHLUSS	RACCORD
9010	**900261979**	**VALVOLA**	**VALVE**	**VENTIL**	**VANNE**
0005	900440870	RACCORDO	CONNECTOR	ANSCHLUSS	RACCORD
0302	900440868	RACCORDO	CONNECTOR	ANSCHLUSS	RACCORD
0301	900361536	COPERCHIO	LID	DECKEL	COUVERCLE
0303	900440874	MICROINTERR.	MICROSWITCH	MIKROSCHALTER	MICROINTERRUPTEUR
0304	900252010	PEDALE	PEDAL	PEDAL	PEDALE
0305	900428682	MOLLA	SPRING	FEDER	RESSORT
0306	900361534	DISTANZIALE	SPACER	ABSTANDSSTUECK	ENTRETOISE
0307	900410628	MOLLA	SPRING	FEDER	RESSORT
0309	900361537	PROTEZIONE	SHIELD	ABDECKUNG	PROTECTION
0310	9004-102179	PERNO	PIN	ZAPFEN	PIVOT