Lage moer M8 | Mondolfo Ferro 2-00156

Mondolfo Ferro TBE155 Super · 2026 · Overzichtstekening · positie 52

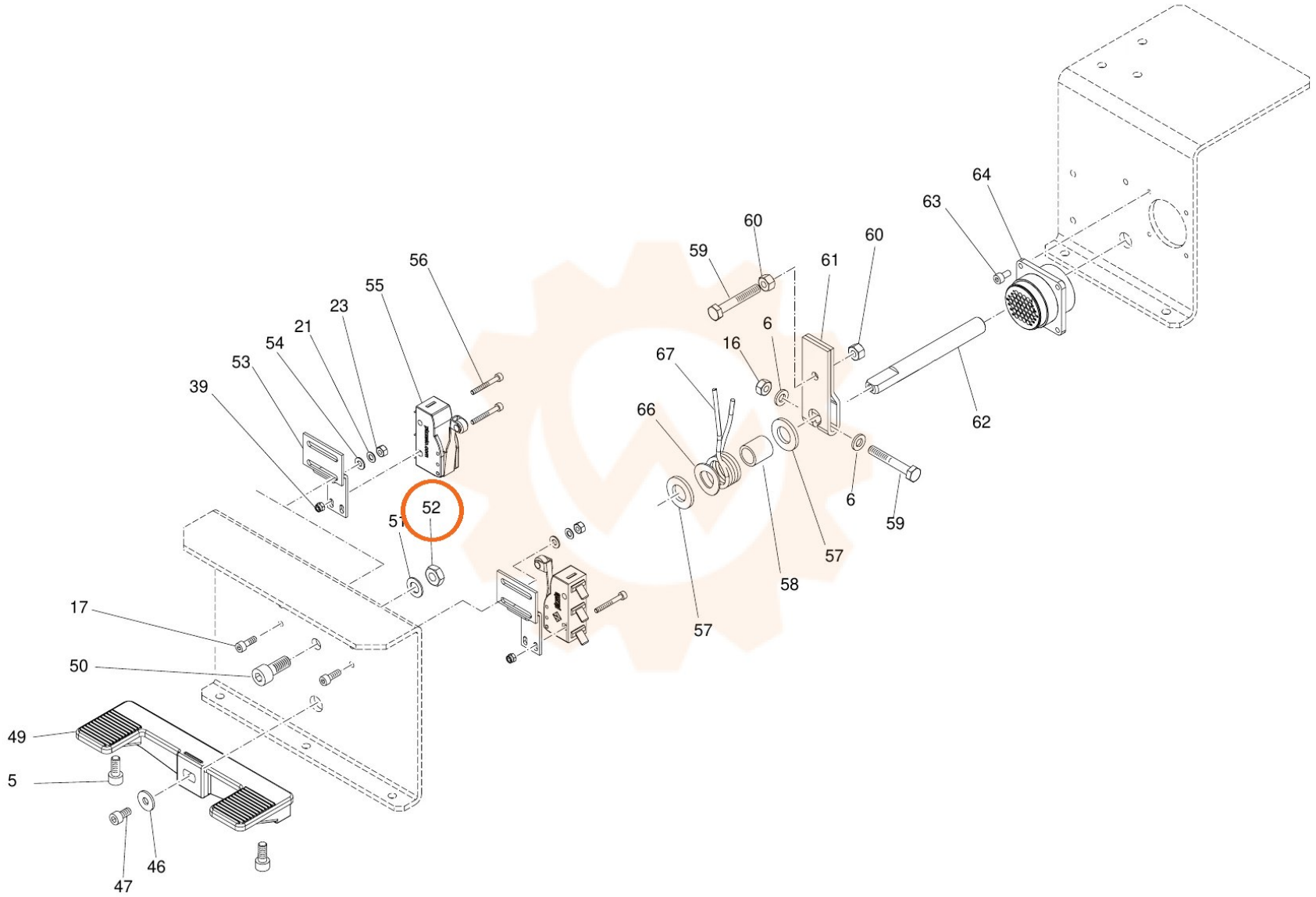
64
63
60
59
60
61
56
55
23
21
54
53
39
6
16
67
66
62
6
59
52
51
57
58
57
17
50
49
5
46
47