Spoel | Mondolfo Ferro 4-116376

Mondolfo Ferro TITANX2035T-2040T · 2022 · Tekening 7 · positie 3

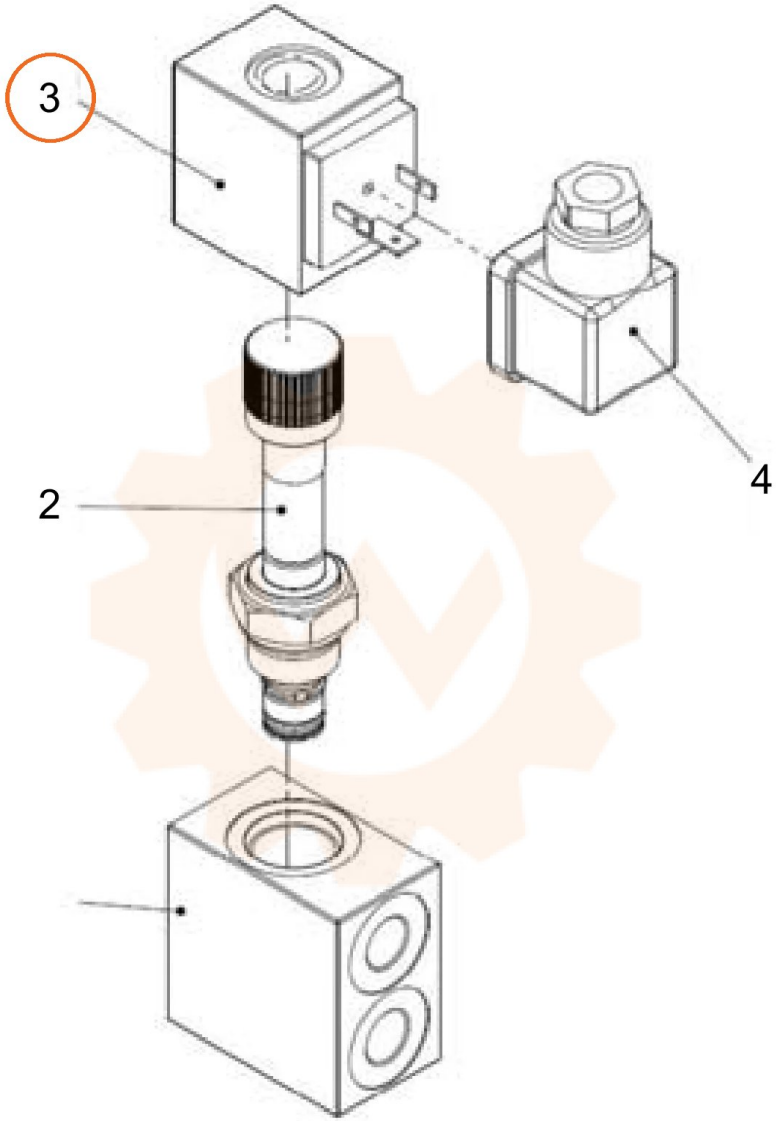
3
2
4