VERSIONE CON CABINATO
CABINET VERSION

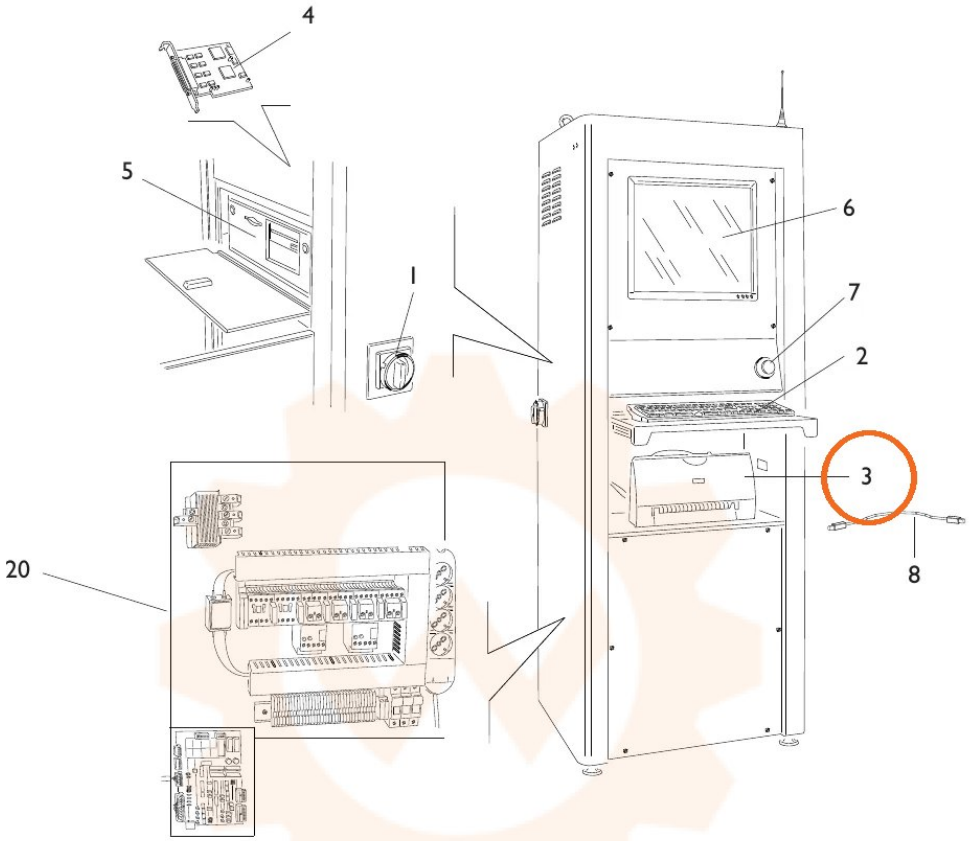

ACCESSORI
ACCESSORIES

