Manometer G1/8 0-12 bar | Mondolfo Ferro 3-00488

Mondolfo Ferro MT2980 · 2008 · Tekening 13 · positie 1203

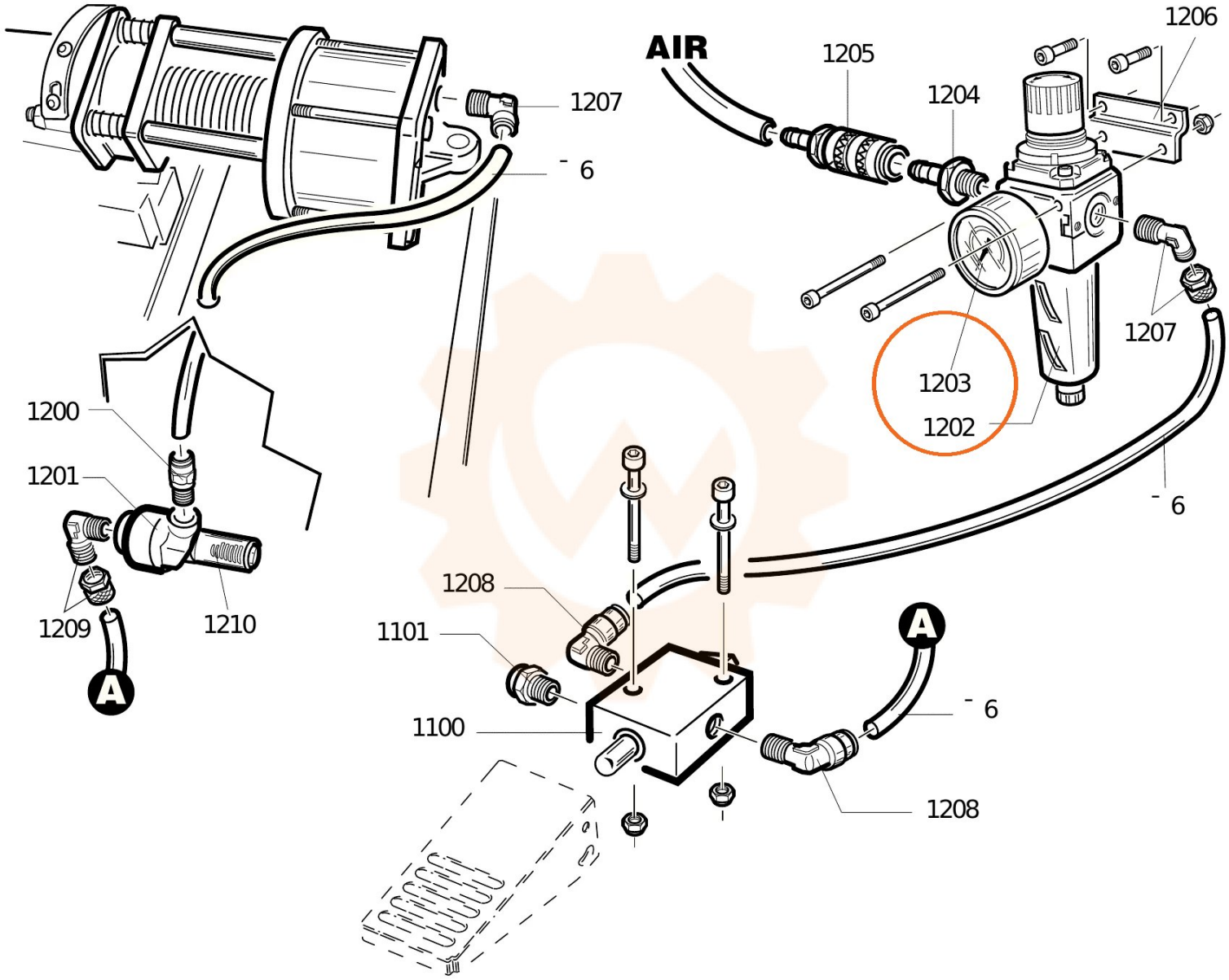
AIR
1206
1205
1204
1207
6
1200
1201
1209
1210
A
1203
1202
1207
6
1208
1101
1100
A
6
1208