112-1 2-armiger Abzieher für Wälzlager (schwedisches Modell) mit Konusrändel, bis 55 mm Spannweite, 45 mm Spanntiefe



BESCHREIBUNG

Die 2-armigen Abzieher mit Konusrändel der Baureihe 112 sind für den sachgerechten Ausbau von Wälzlagern in Zusammenarbeit mit einem skandinavischen Kugellagerhersteller entwickelt worden. Sowohl die Proportionen des Abziehers als auch die gleichbleibend geraden Abziehschenkel sind speziell auf die Anforderungen zum zentrischen Abziehen von kleinen und mittleren Lagern bei begrenzten Umgebungsverhältnissen zugeschnitten. Dadurch wird einer möglichen Beschädigung von Lager und Lagersitz beim Ausbau entgegengewirkt. Die Federn garantieren ein synchrones Öffnen bzw. Schließen der Abziehschenkel, wodurch ein einfacheres Handling sowie ein noch effizienteres Arbeiten ermöglicht werden. Die Kombination aus angezogenem Spannring und Federelement verhindert ein Abrutschen des Abziehers und sorgt damit zu jeder Zeit für einen besonders festen Halt. Gleichzeitig beschleunigt und erleichtert die Fixierung der Schenkel durch das Konusrändel das Arbeiten bei gleichbleibenden Abziehvorgängen mit identischer Spannweite.

EINSATZBEREICH

Zum zentrischen Abziehen von kleinen und mittleren Lagern.

BENEFIT

- Automatische Selbstzentrierung der Schenkel durch Anziehen des Spannrings
- Spannring und Federung sichert ein kraftschlüssiges Fixieren des Abziehers ohne Abspringen oder Ausweichen der Schenkel
- Krallenförmiger Schenkelabschluss umgreift das Lager formschlüssig
- Bei identischen Abziehvorgängen muss die Spannweite nur einmal eingestellt werden
- Abrutschsicherung am Spindelkopf für sicheres Arbeiten mit Schraubenschlüssel
- Sicheres Aufsetzen der Spindel durch drehbare Spindelspitze sowohl auf glatten Oberflächen als auch bei Zentrierungen (Switch Technology)
- Spindelauslauf zum Schutz des Gewindes

BEDIENUNG

- Spindel mittig auf der Welle ansetzen
- Konusrändel anziehen, bis die Schenkel das Lager kraftschlüssig umspannen
- Spindel zur Fixierung manuell auf Druck ziehen
- Sechskant am Spindelkopf mit einer Ratsche oder einem Ringmaulschlüssel in Bewegung setzen, bis das Lager gelöst ist

ANWENDUNGSBILD



STAMMDATEN

GTIN [GTIN]	4021176418143
Ursprungsland	DE
Material	Werkzeugstahl
Baureihe	112
Gewicht Brutto [kg]	0,405 kg
Verpackungsinhalt	1 Stück
Verpackungsgesetz	PAPPE PAP 21
Weltweite Vertriebsfähigkeit gegeben	Ja (REACH, RoHS, POP, PROP65, TSCA)

ERSATZTEILE

- 112-1-33_Spannring
- 112-1-45-P_2 Abzugshaken mit Spannstifte (Paar)
- 112-1-T_Traverse
- 610110_Mechanische Druckspindel | 0,065 kg

2-armiger Abzieher für Wälzlager (schwedisches Modell) mit Konusrändel, bis 55 mm Spannweite, 45 mm Spanntiefe

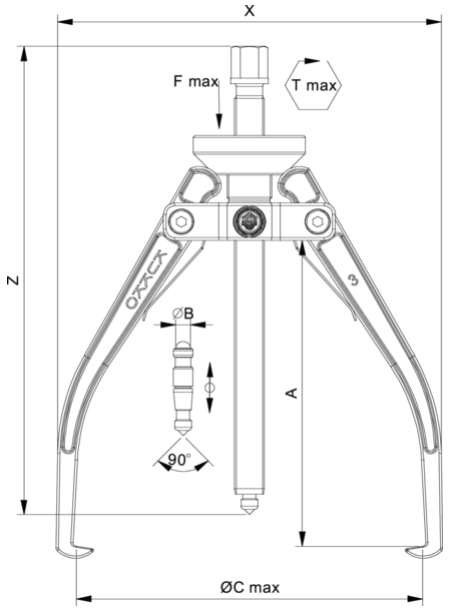

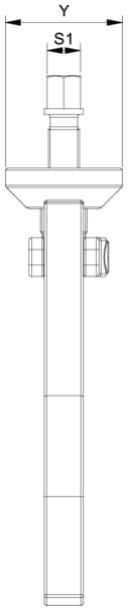

Abkürzung	Attribut	Wert
X	Gesamtbreite [mm]	65 mm
Y	Gesamttiefe [mm]	40 mm
Z	Höhe [mm]	75 mm
A	Spanntiefe Aussenabziehen [mm]	45 mm
S1	Schlüsselweite Betätigungssechskant [mm]	13 mm
Cmin	Spannweite Aussenabziehen (min.) [mm]	0 mm
Cmax	Spannweite Aussenabziehen (max.) [mm]	55 mm
K	Hakenfußstärke an der Spitze (Klauenstärke K) [mm]	3 mm
J	Hakenfußbreite (Klauenbreite J) [mm]	10 mm
O	Hakenfußtiefe nutzbar (Klauentiefe nutzbar O) [mm]	7 mm
H	Hakenfußtiefe gesamt (Klauentiefe gesamt H) [mm]	12 mm
L	Klauenstärke gesamt (L+1mm) (Klauenabstand zur Grundfläche) [mm]	5 mm
Tmax	max. Drehmoment [Nm]	25 Nm
Fmax	max. Zugkraft [t]	1,5 t
Fmax	max. Zugkraft [kN]	15 kN

Abkürzung	Attribut	Wert
X	Gesamtbreite [mm]	65 mm
Y	Gesamttiefe [mm]	40 mm
Z	Höhe [mm]	75 mm
A	Spanntiefe Aussenabziehen [mm]	45 mm
S1	Schlüsselweite Betätigungssechskant [mm]	13 mm
Cmin	Spannweite Aussenabziehen (min.) [mm]	0 mm
Cmax	Spannweite Aussenabziehen (max.) [mm]	55 mm
K	Hakenfußstärke an der Spitze (Klauenstärke K) [mm]	3 mm
J	Hakenfußbreite (Klauenbreite J) [mm]	10 mm
O	Hakenfußtiefe nutzbar (Klauentiefe nutzbar O) [mm]	7 mm
H	Hakenfußtiefe gesamt (Klauentiefe gesamt H) [mm]	12 mm
L	Klauenstärke gesamt (L+1mm) (Klauenabstand zur Grundfläche) [mm]	5 mm
Tmax	max. Drehmoment [Nm]	25 Nm
Fmax	max. Zugkraft [t]	1,5 t
Fmax	max. Zugkraft [kN]	15 kN

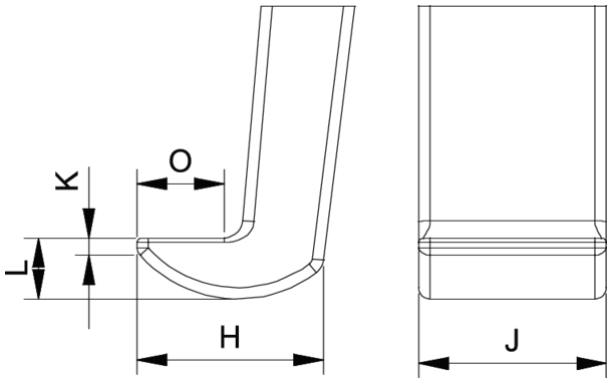

Abkürzung	Attribut	Wert
X	Gesamtbreite [mm]	65 mm
Y	Gesamttiefe [mm]	40 mm
Z	Höhe [mm]	75 mm
A	Spanntiefe Aussenabziehen [mm]	45 mm
S1	Schlüsselweite Betätigungssechskant [mm]	13 mm
Cmin	Spannweite Aussenabziehen (min.) [mm]	0 mm
Cmax	Spannweite Aussenabziehen (max.) [mm]	55 mm
K	Hakenfußstärke an der Spitze (Klauenstärke K) [mm]	3 mm

J	Hakenfußbreite (Klauenbreite J) [mm]	10 mm
O	Hakenfußtiefe nutzbar (Klauentiefe nutzbar O) [mm]	7 mm
H	Hakenfußtiefe gesamt (Klauentiefe gesamt H) [mm]	12 mm
L	Klauenstärke gesamt (L+1mm) (Klauenabstand zur Grundfläche) [mm]	5 mm
Tmax	max. Drehmoment [Nm]	25 Nm
Fmax	max. Zugkraft [t]	1,5 t
Fmax	max. Zugkraft [kN]	15 kN