## GRUPPO BRACCIO STALLONATORE
## BEAD BREAKING GROUP

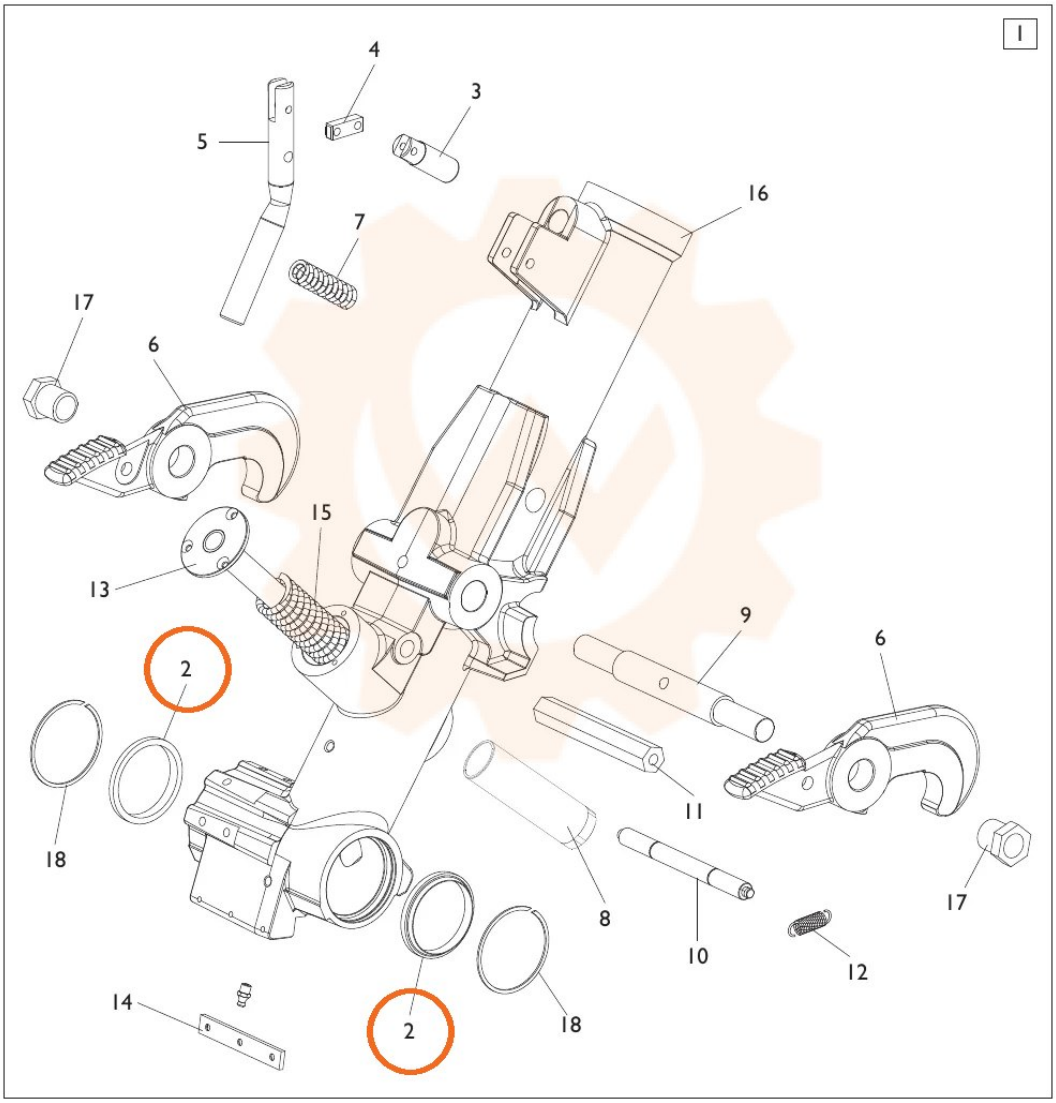


TORNA AL COMPLESSIVO
RETURNS TO OVERALL