Parallellen ISO8734A D. 10 x 40 | Mondolfo Ferro 2-03010

Mondolfo Ferro Aquila Tornado · 2025 · Overzichtstekening · positie 29

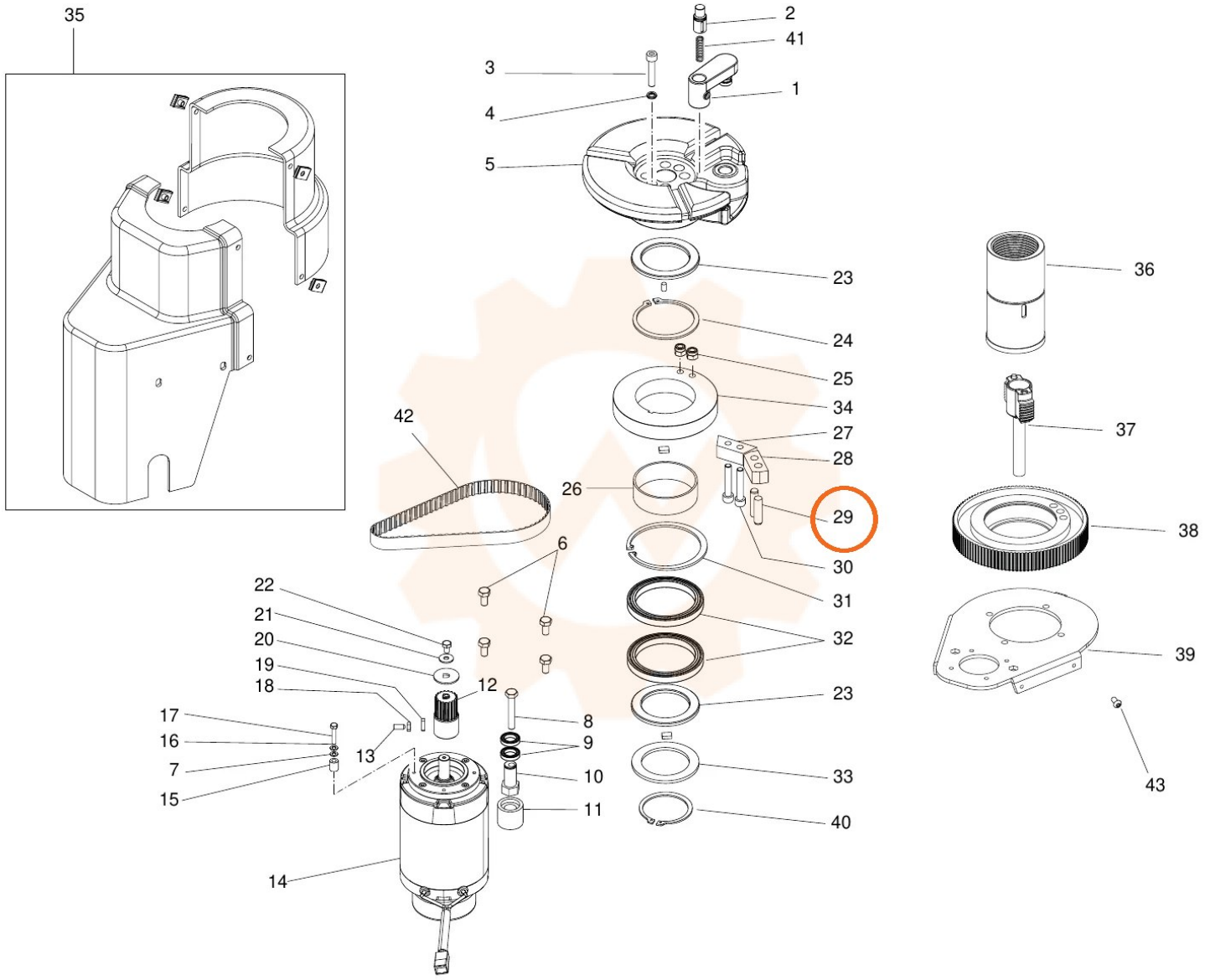
35
2
41
3
1
4
5
23
24
25
34
27
28
42
26
29
30
6
31
22
21
32
20
19
18
12
23
17
8
16
9
13
7
10
15
11
33
40
14
36
37
38
39
43