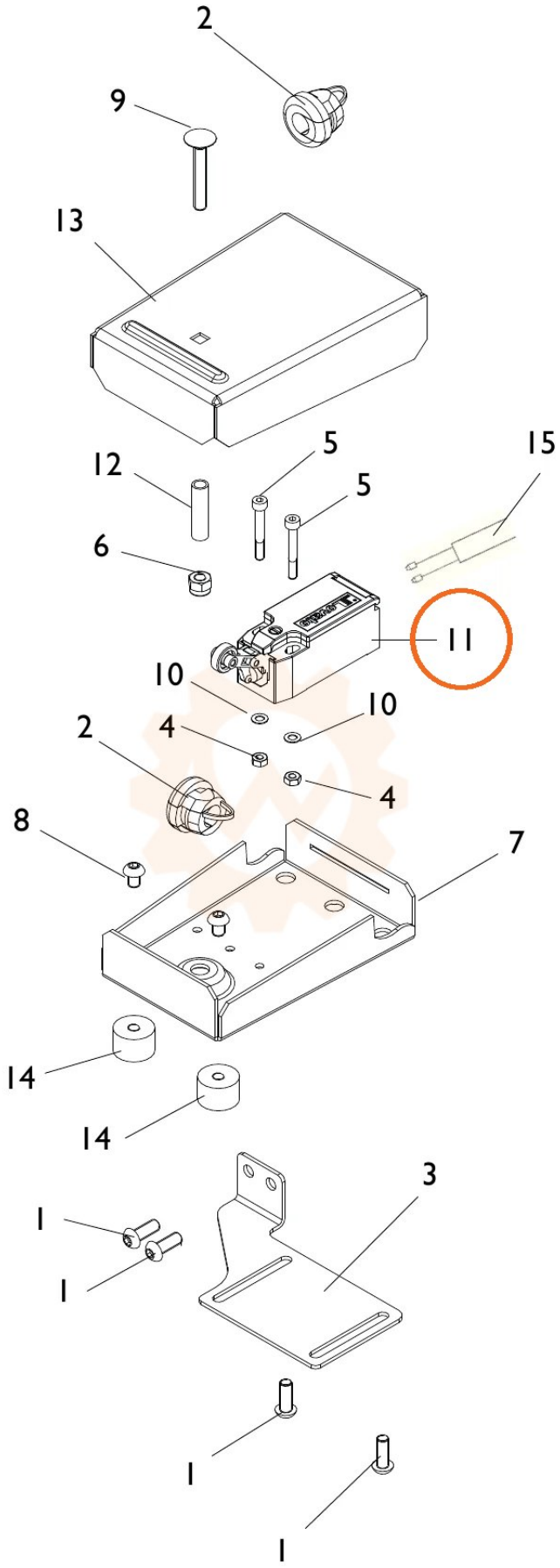
2
9
13
12
5
5
15
6
11
10
10
2
4
4
8
7
14
14
3
1
1
1
1