Kast | Mondolfo Ferro 9004-327056

Mondolfo Ferro Radio Kit TB124-MOBILE · 2019 · Tekening 1 · positie 19

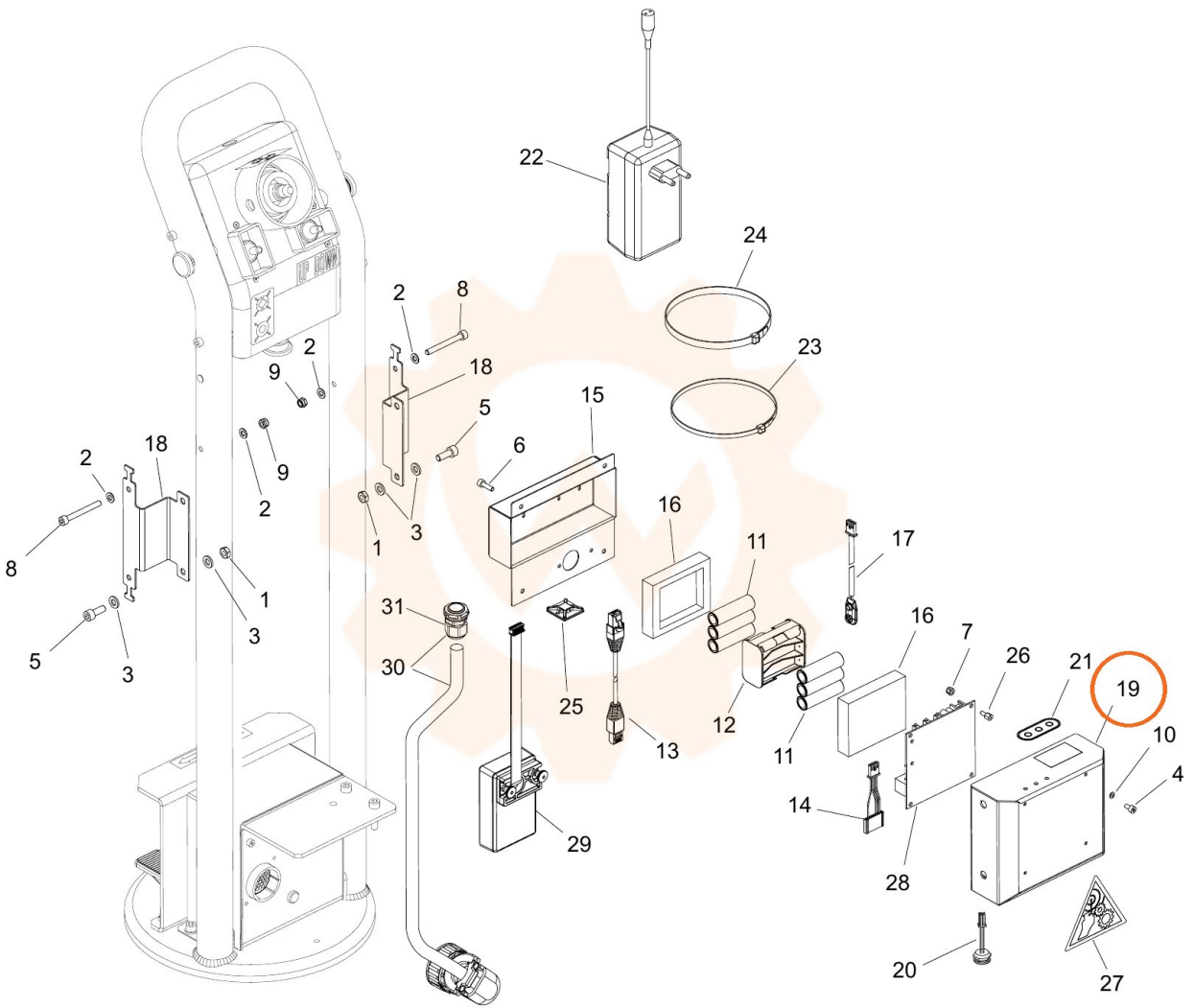
22
24
23
2
8
18
5
6
15
9
2
3
1
16
11
17
31
30
25
13
12
16
7
26
21
19
10
4
14
28
29
20
27