Metaalplaat | Mondolfo Ferro 4-329895/90

Mondolfo Ferro TBE160 Super · 2013 · Tekening 3 · positie 215

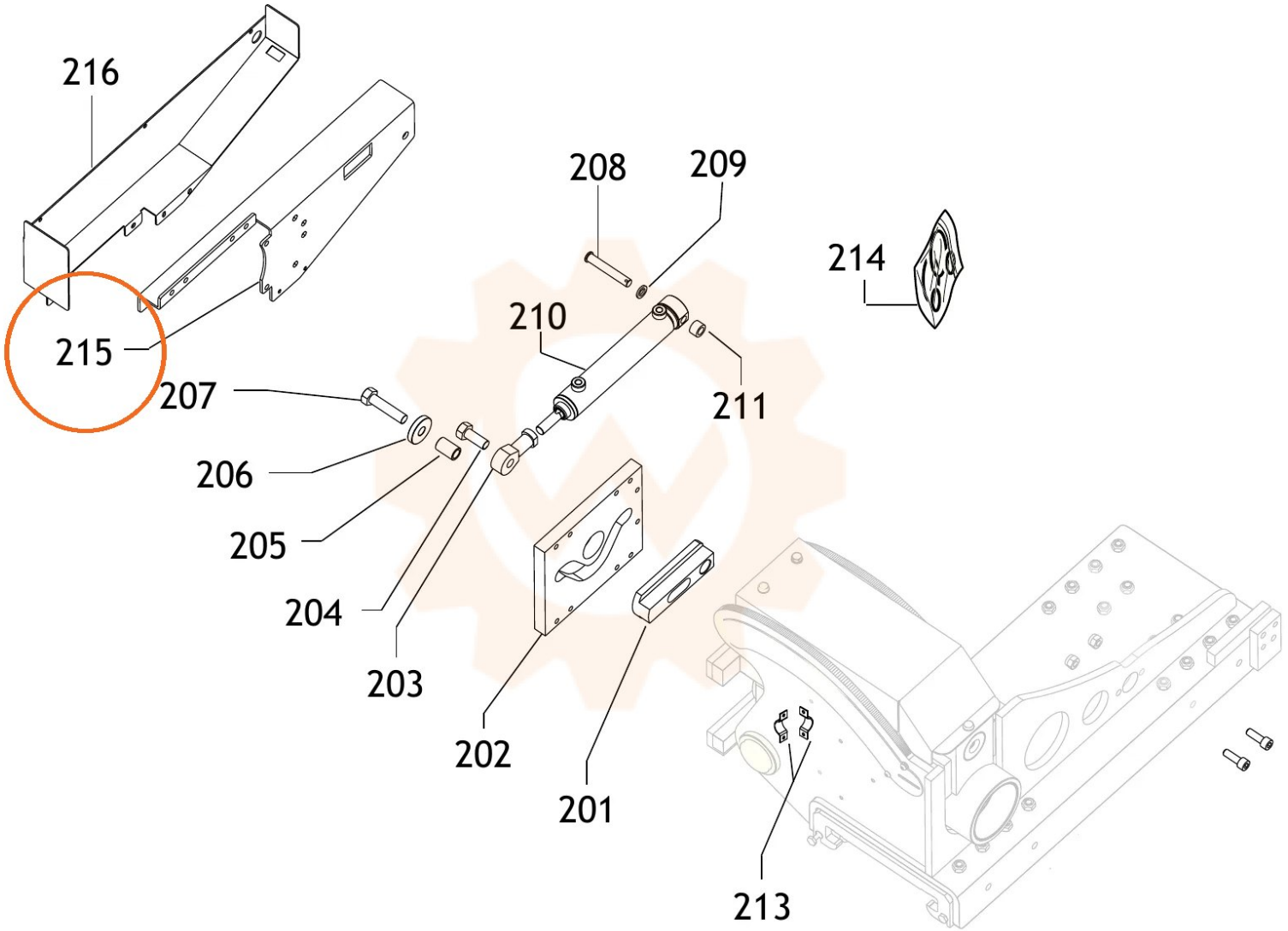
216
215
208
209
214
210
207
211
206
205
204
203
202
201
213