Zeskantige as | Mondolfo Ferro C-77-1300003

Mondolfo Ferro Startline S521 · 2025 · Tekening 39 · positie 1

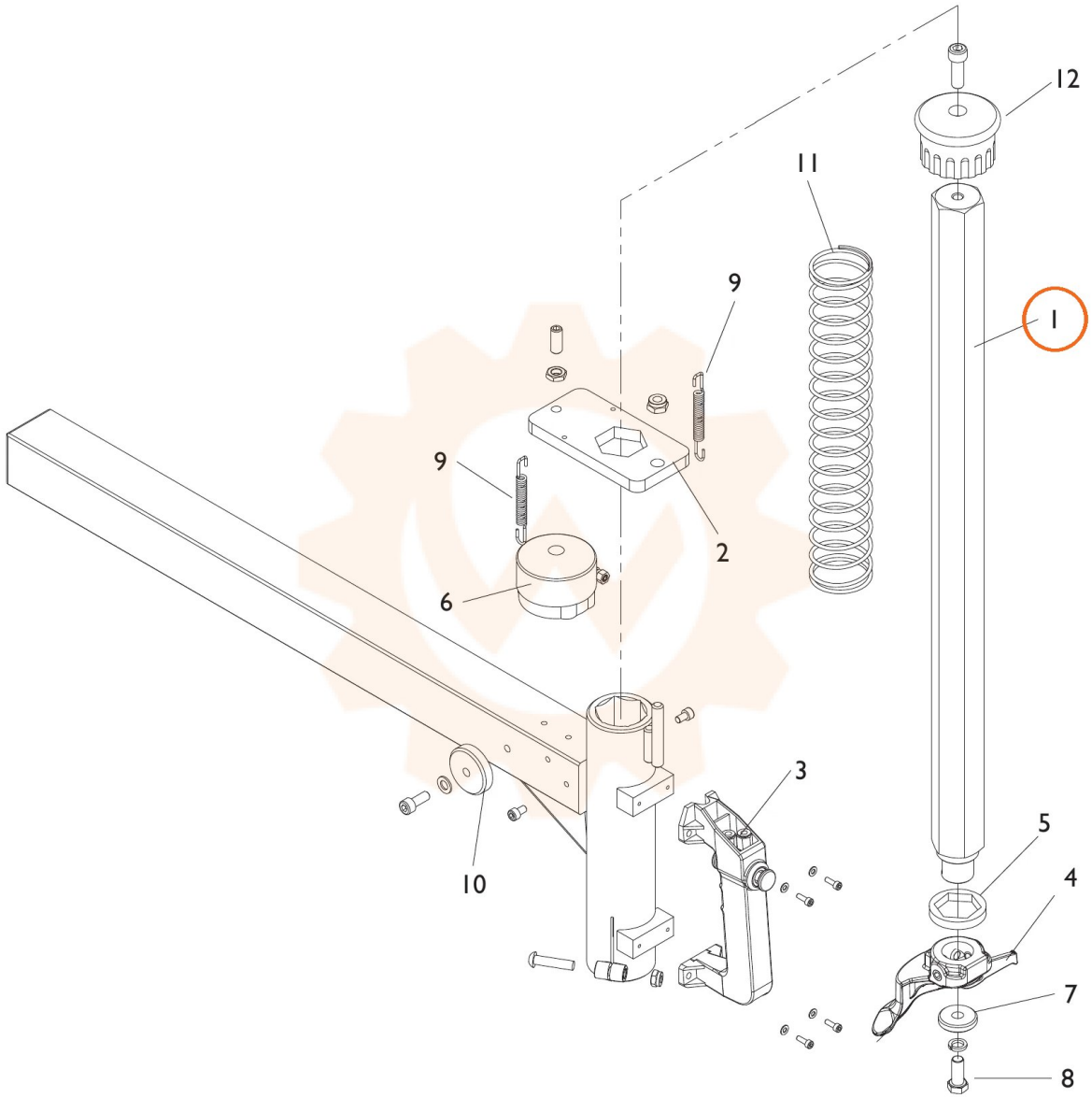
12
11
9
1
9
2
6
3
10
5
4
7
8