Zeskantmoer M22 x 1,5 | Mondolfo Ferro 2-00785

Mondolfo Ferro TBE155 Super · 2026 · Tekening 1 · positie 8

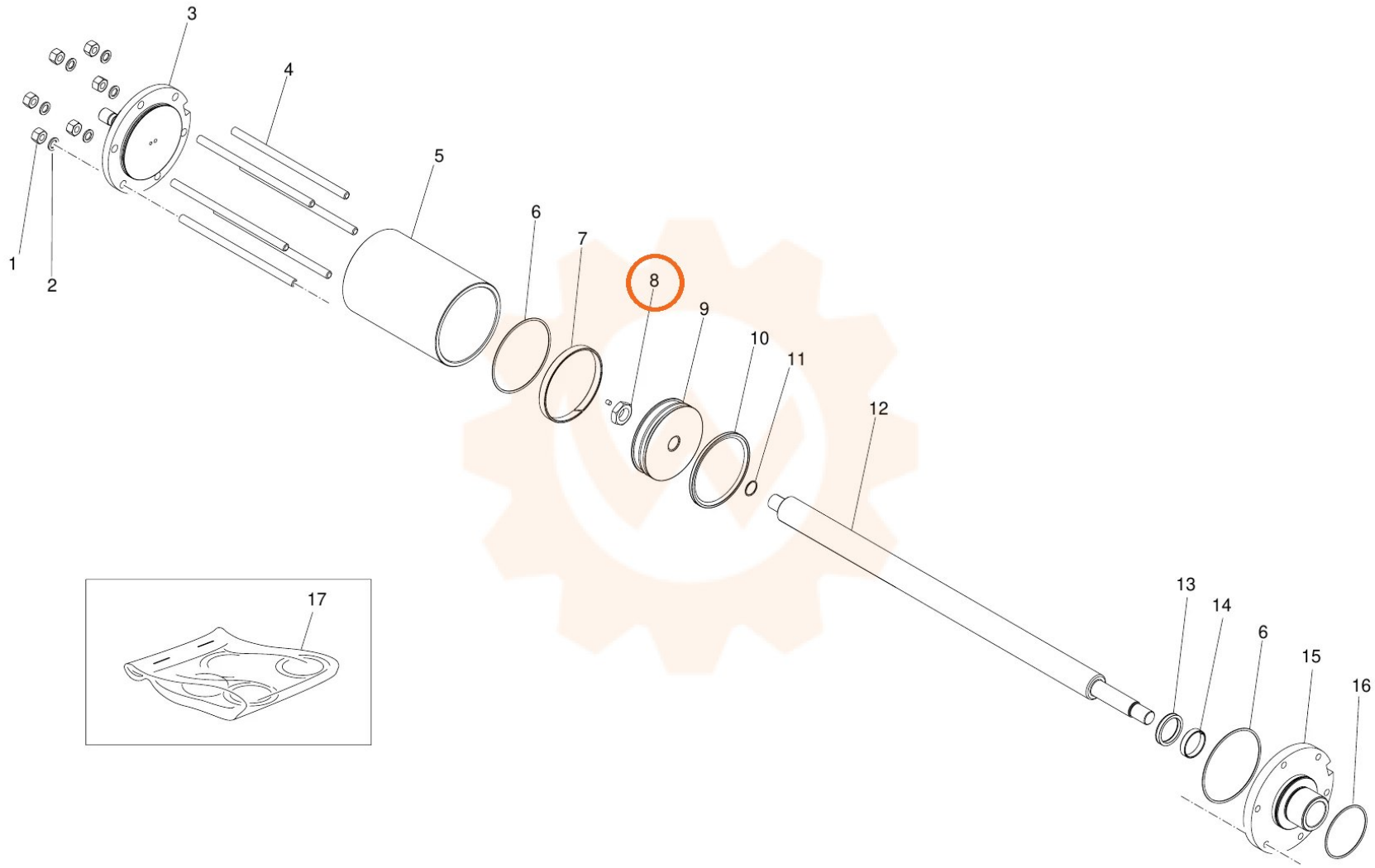
1
2
3
4
5
6
7
8
9
10
11
12
13
14
6
15
16
17